WDTD®

广东百能堡新型行程开关

P3SE5 系列行程开关

http://www.gdbainengbao.com/

目录

简介..... 2

行程开关一般数据..... 3

标准型行程开关 12

标准型行程开关选型说明 14

塑料底座，宽31mm，符合EN50047 18

塑料底座，宽40mm，符合EN50041 22

塑料底座，宽50mm..... 26

金属底座，宽31mm，符合EN50047 30

金属底座，宽40mm，符合EN50041 34

金属底座，宽56mm..... 38

金属底座，宽56mm XL 42

概述

	P3SE523. P3SE521. P3SF12.4	P3SE524. P3SF1244	P3SE513., P3SE511., P3SF1114	P3SE512. P3SF1124	P3SE516.	P3SE5232, P3SE5212, P3SF12.4	P3SE5132, P3SE5112, P3SF11.4
	行程开关，标准型					安全 合页开关	
外壳							
塑料	✓	✓	✓	--	--	✓	✓
金属	✓	--	✓	✓	✓	✓	✓
外形尺寸 (W x H x D)， mm	31 × 68 × 33	50 × 53 × 33	40 × 78 × 38	56 × 78 × 38	56 × 100 × 38	31 × 68 × 33	40 × 78 × 38
防护等级	IP65， IP66/IP67	IP66/IP67	IP66/IP67	IP66/IP67	IP66/IP67	IP65， IP66/IP67	IP66/IP67
标准 IEC 60947-5-1	安装和操作点符合 EN 50047	操作点符合 EN 50047	安装和操作点符合 EN 50041	操作点符合 EN 50041	操作点符合 EN 50047	安装和操作点符合 EN 50047	安装和操作点符合 EN 50041
认证	CE、 TÜV、 UL、 CSA、 CCC		CE、 TÜV、 UL、 CSA、 CCC			CE、 TÜV、 UL、 CSA、 CCC	
触点块							
2 个慢动触点	1 NO + 1 NC， 2 NC		1 NO + 1 NC， 2 NC		2 × (1 NO+1 NC)	--	
2 个速动触点	1 NO + 1 NC		1 NO + 1 NC		2 × (1 NO+1 NC)	1 NO + 1 NC	
• 短行程	1 NO + 1 NC		✓		--	--	
• 2 × 2 mm 触点间隙	1 NO + 1 NC		✓		--	--	
3 个慢动触点	1 NO + 2 NC； 2 NO + 1 NC		1 NO + 2 NC； 2 NO + 1 NC		--	--	
• 先通后断	1 NO + 2 NC		1 NO + 2 NC		2 × (1 NO+2 NC)	--	
3 个速动触点	1 NO + 2 NC		1 NO + 2 NC		--	1 NO + 2 NC	
特殊功能							
LED 状态指示灯	✓		✓		--	✓	
防腐蚀性提高	✓		✓		✓	✓	
ASIsafe 集成功能	✓		✓		--	✓	
电气技术数据							
绝缘电压 U_i	400 V		400 V			400 V	
常规热电流 I_{the}	6 A/10 A （3 / 2 针）		6 A/10 A （3 / 2 针）			6 A/10 A （3 / 2 针）	
连接							
电缆进线口	1 × M20 × 1.5	2 × M20 × 1.5	1 × M20 × 1.5	3 × M20 × 1.5	3 × M20 × 1.5	1 × M20 × 1.5	1 × M20 × 1.5
M12 连接器插孔， 4、 5 或 8 针	✓	✓	✓	✓	✓	✓	✓
连接器插孔 （6 针） + PE	--	--	✓	✓	--	--	--
执行元件							
圆形柱杆和滚轴柱杆	✓		✓		✓	--	
滚轴杆和斜滚轴杆	✓		✓		✓	--	
弹簧杆	✓		✓		--	--	
扭杆和杆执行元件	✓		✓		✓	--	
叉形杆	--		✓		--	--	
铰链开关	--		--		--	✓	

✓ 有
-- 不可用

P3SE5413， P3SE5423

P3SE5250

P3SE5232，
P3SE5242，
P3SF12.4

P3SE5112，
P3SE5122，
P3SF11.4

P3SE5322，
P3SE5312，
P3SF13.4

	紧凑型设计	开放式	带单独执行元件的安全开关		带锁销的安全开关
外壳					
塑料	--	✓	✓	✓	✓
金属	✓		✓	✓	✓
外形尺寸 (W x H x D)， mm	30 × .. × ..， 40 × .. × ..	30 × 48.5 × 20	31 × 68 × 33， 50 × 53 × 33	40 × 78 × 38， 56 × 78 × 38	54 × 185 × 44
防护等级	IP66/IP67	IP10 或 IP20	IP65， IP66/IP67	IP66/IP67	IP66/IP67， IP69K
标准 IEC 60947-5-1	--	安装和操作点符合 EN 50047	安装 符合 EN 50047	安装 符合 EN 50041	EN ISO 14119
认证	CE、 UL、 CSA、 CCC	--	CE、 TÜV、 UL、 CSA、 CCC		CE、TÜV、UL、CSA、CCC
触点块 / 输出					
2 个慢动触点	--	1 NO + 1 NC	1 NO + 1 NC， 2 NC		--
2 个速动触点	1 NO + 1 NC	1 NO + 1 NC	--		--
• 短行程	--	✓			
• 2 × 2 mm 触点间隙	--	✓			
3 个慢动触点	--	1 NO + 2 NC； 2 NO + 1 NC	1 NO + 2 NC		2 × (1 NO + 2 NC)
• 先通后断	--	1 NO + 2 NC			
3 个速动触点	--	1 NO + 2 NC	--		--
电子式安全输出	--	--	--		--
特殊功能					
LED 状态指示灯	--	--	✓		✓
防腐蚀性提高	--	--	✓		✓
ASIsafe **集成功能**	--	--	✓		✓
电气技术数据					
绝缘电压 U_i	400 V	400 V	400 V		400 V
常规热电流 I_{the}	6 A	6 A	6 A		6 A
连接					
电缆进线口	--	--	1 × M20 × 1.5， 2 × M20 × 1.5	1 × M20 × 1.5， 3 × M20 × 1.5	3 × M20 × 1.5
M12 连接器插孔， 4、 5 或 8 针	✓	--	✓	✓	✓
塑料成型电缆	✓	--	--	--	--
AS-Interface	--	--	✓	✓	✓
执行元件					
柱杆、扭杆	✓	✓	--		--
单独执行元件	--	--	✓		✓

✓ 有
-- 不可用

P3SE66，
P3SE67

P3SE63

	磁动开关	RFID 安全开关 [1]
外壳		
塑料	✓	✓
金属	--	--
外形尺寸 (W x H x D)， mm	25 x 88 ； 26 x 36	25 × 91 × 22
防护等级	IP67	IP69K
标准	IEC 60947-5-3	类别 4（根据 ISO 13849-1）、 PL e （根据 ISO 13849- 1）、 SIL 3（根据 IEC 61508）
认证	CE、 TÜV、 UL、 CSA	CE、 TÜV、 UL、 CSA
触点块 / 输出		
簧片触点	1 NO + 1 NC （+ 1 NC 信号触点） 2 NC 2 NC （+ 1 NC 信号触点）	
特殊功能		
LED 状态指示灯	✓	✓
防腐蚀性提高	--	✓
ASIsafe 集成功能	--	--
电气技术数据		
绝缘电压 U_i	75 V DC 50 V AC	--
常规热电流 I_{the}	250 mA	--
连接		
M8 插头， 4 针	✓	--
8 mm Ø，锁定连接， 插头， 6 针	✓	--
M12 插头， 4 针	--	✓
塑料成型电缆	✓	
AS-Interface	--	--
执行元件		--
切换磁铁	✓	

✓ 有
-- 不可用
[1] 电压 < 36 V 时，无需 CCC 认证。

技术数据

类型		P3SE51.., P3SE52..		P3SE541.	P3SE542.
一般数据					
标准		IEC 60947-5-1、 EN 60947-5-1、 EN ISO 14119			
额定绝缘电压 U_i	V	400[1]		400	
污染等级符合 IEC 60664-1		Class 3		Class 3	
额定冲击耐受电压 U_{imp}	kV	6		4	
额定工作电压 U_e	V	400 AC；超过 300 V AC 仅相同电位[2]		300 AC	
常规热电流 I_{th}	A	6		10	
额定工作电流 I_e		2 针	3 针	2 针	
• 交流 50/60 Hz		I_e / AC-15	I_e / AC-15	I_e / AC-15	
- 24 V 时	A	6	6	6	
- 120 V 时	A	6	3	6	
- 240 V 时	A	3	1.5	3	
• 直流		I_e / DC-13	I_e / DC-13	I_e / DC-13	
- 24 V 时	A	3	3	3	
- 125 V 时	A	0.55	0.55	0.55	
- 250 V 时	A	0.27	0.27	0.27	
短路保护[3]					
• 带 DIAZED 熔断体，工作等级 gG	A	6		10	
• 带小型断路器，特性 C	A	1		3	
机械寿命					
• 基本开关		15 ×10^6 动作次数		30 ×10^6 动作次数	30 ×10^6 动作次数
• 带弹簧杆， 3SE5...-..R..		10 ×10^6 动作次数		--	--
• 带叉形杆， 3SE51..-..T..		1 ×10^6 动作次数		--	--
电气寿命					
• 带规格为 S00、 S0 的 3RH.1、 3RT 接触器		10 ×10^6 动作次数		10 ×10^6 动作次数	5 ×10^6 动作次数
• 使用类别 AC-15，在 240 V 时关断 I_e / AC-15 时		100 000 动作次数		--	--
• 使用类别 DC-12/DC-13		适用于直流，取决于开关的负载			
分断频率 带规格为 S00、 S0 的 3RH.1、 3RT 接触器		6000 动作次数 / 小时		1800 动作次数 / 小时	
切换精度 反复切换时，在触点块的柱杆处测量得到	mm	0.05		0.05	
• 带扭杆执行元件		1°		1°	
符合 、 和 的额定数据					
• 额定电压	V	300		300	
• 连续电流	A	6		10	
• 分断能力		重载， A 300 / B 300 / Q 300		A 300 / Q 300	

1) 对于带先通后断 1 NO + 2 NC ("M") 和 2 NO + 1 NC ("P") 的慢动触点，电压为：250 V。

2) 对于带先通后断 1 NO + 2 NC ("M") 和 2 NO + 1 NC ("P") 的慢动触点，情况为：超过 250 V 时仅为 等电位。

3) 根据 IEC 60947-5-1，没有任何焊接。

类型		P3SE523.	P3SE513.	P3SE524.	P3SE521.	P3SE511.	P3SE512.、P3SE516.	P3SE54..	P3SE525.
外壳									
外壳									
• 材料		聚酰胺 A3X2G7			锌压铸件 GD Zn Al4 Cu1			锌 / 铝	--
• 宽	mm	31	40	50	31	40	56	30 / 40	30
防护等级符合 IEC 60529		IP65	IP66/IP67[1]					IP67	IP20、 IP10
环境温度									
• 运行中	°C	–25 ... +85						–25 ... +85	–25 ... +85
• 运行中，带 LED 灯的开关	°C	–25 ... +60						--	--
• 贮存、运输	°C	–40 ... +90						–40 ... +90	–40 ... +90
安装位置		任意							
连接									
电缆进线口		1x (M20x1.5)		2x (M20x1.5)	1x (M20x1.5)		3× (M20x1.5)	--	--
导体截面积									
• 实芯	mm^2	1 x (0.5 ...1.5)， 2 x (0.5 ...0.75)							
• 细多股绞线，有 / 无端套	mm^2	1 x (0.5 ...1.5)， 2 x (0.5 ...0.75)							
• AWG 电缆，实芯或绞合	AWG	1 x (AWG 20 ...16)， 2 x (AWG 20 ...19)							
拧紧扭矩，触点块	Nm	0.8 ...1.0							
保护导体连接 外壳内		--			M3.5			--	--

1) 对于带弹簧杆的扭转执行元件和杆执行元件：IP65/IP67。

基本开关的尺寸

外壳宽度 31 mm， EN 50047，
带连接螺纹 M20 × 1.5
P3SE5232、 P3SE5212

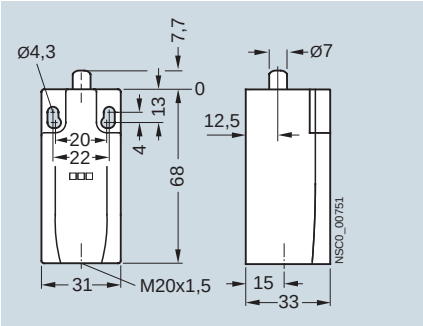

外壳宽度 31 mm， EN 50047，
后部带固定钻孔
P3SE5232、 P3SE5212

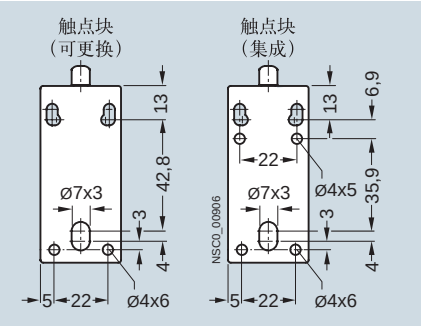

安装板用于
P3SE5232、 P3SE5212
行程开关 P3SX5100-1A

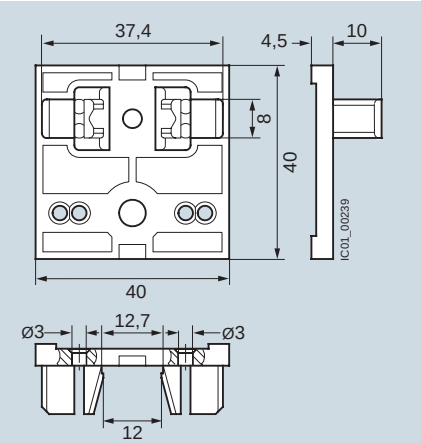

外壳宽度 50 mm，
带连接螺纹 M20 × 1.5
P3SE5242

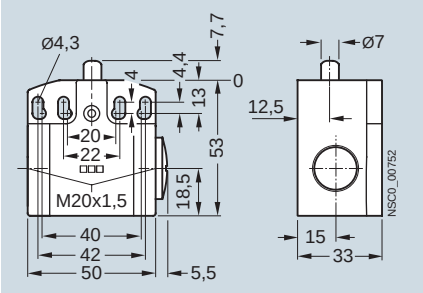

外壳宽度 50 mm，
后部带固定钻孔
P3SE5242

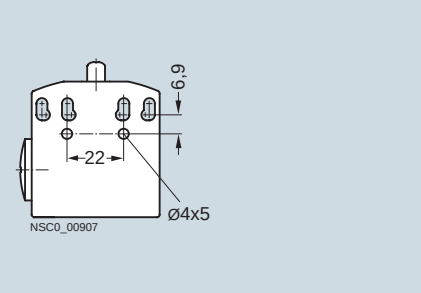

外壳宽度 40 mm， EN 50041，
带连接螺纹 M20 × 1.5
P3SE5112、P 3SE5132

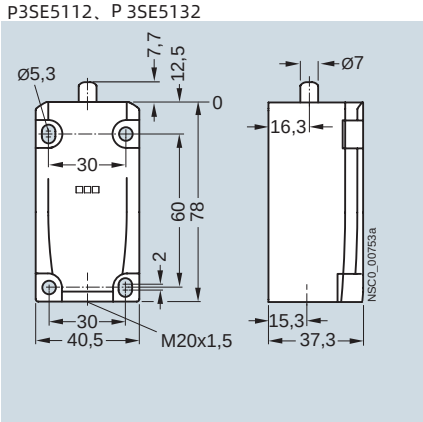

外壳宽度 56 mm，
带连接螺纹 M20 × 1.5
P3SE5122

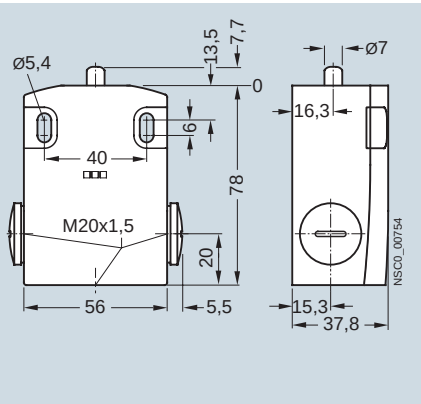

XL 外壳，宽 56 mm，
带连接螺纹 M20 × 1.5
P3SE5162

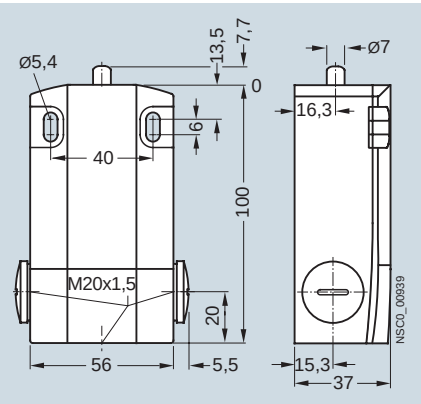

外壳宽度 31 mm， EN 50047，
带 M12 连接器插孔
P3SE5234、 P3SE5214

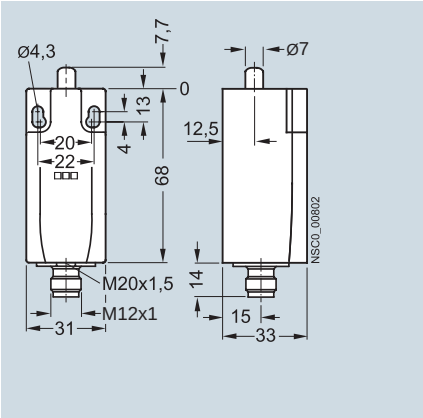

外壳宽度 40 mm， EN 50041，
带插头连接器， 6 针
P3SE5115

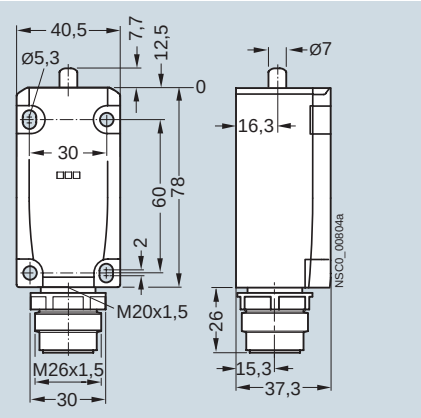

适合外壳宽度 31 mm 和 50 mm 的操作机构

滚轴柱杆，类型 C，符合 EN 50047

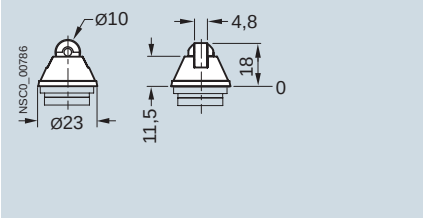

中心固定滚轴柱杆

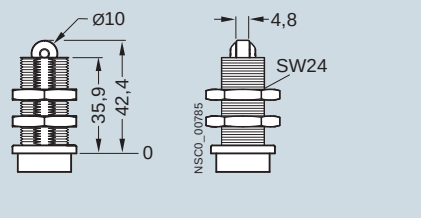

滚轴杆，类型 E，符合 EN 50047

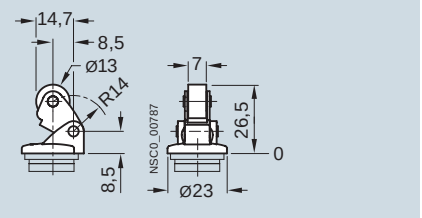

斜滚轴杆

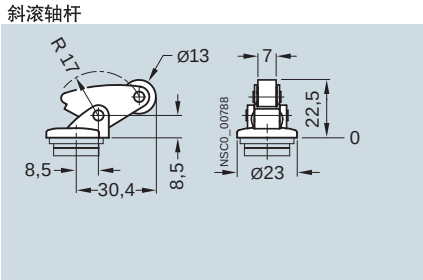

扭杆，类型 A，符合 EN 50047

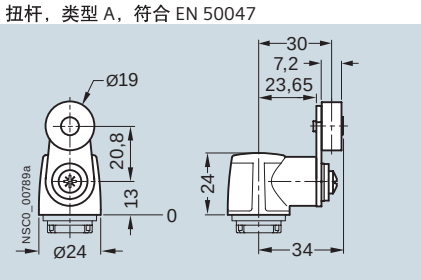

扭杆，滚轴 30 mm

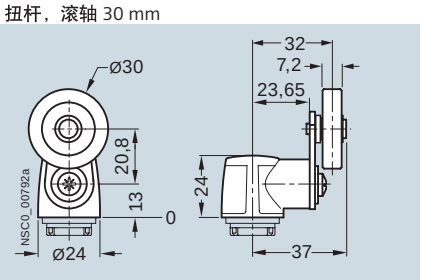

适合外壳宽度 40 mm 和 56 mm 的操作机构

简单柱杆

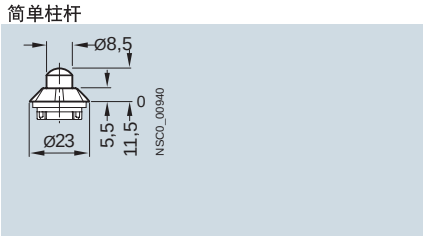

圆形柱杆，类型 B，符合 EN 50041

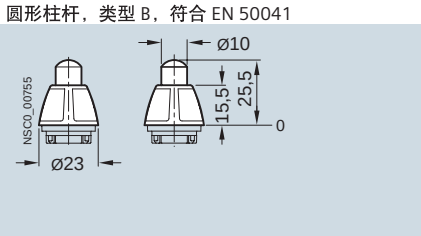

滚轴柱杆，类型 C，符合 EN 50041

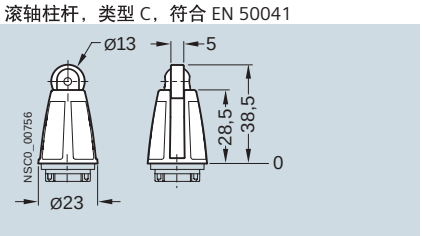

滚轴杆

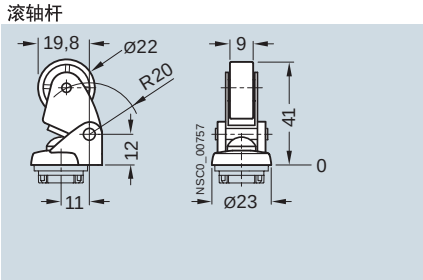

斜滚轴杆

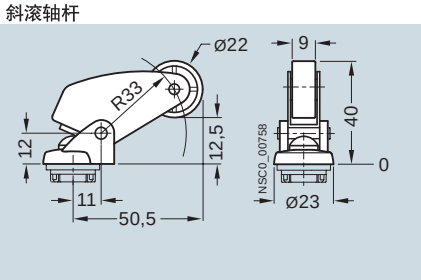

扭杆，类型 A，符合 EN 50041

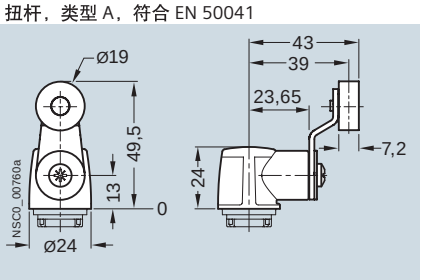

扭杆， 2 个 19 mm 滚轴

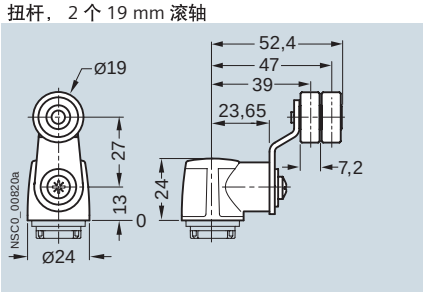

叉形杆，滚轴 19 mm

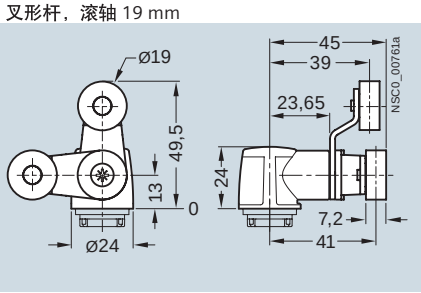

扭杆，滚轴 30 mm

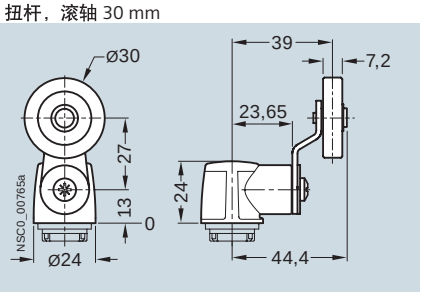

扭杆，滚轴 50 mm

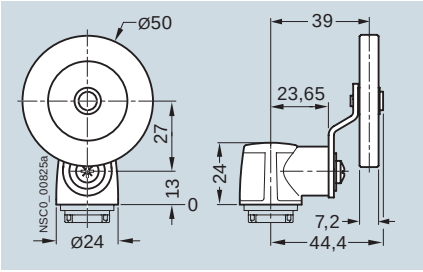

扭杆，橡胶滚轴 50 mm

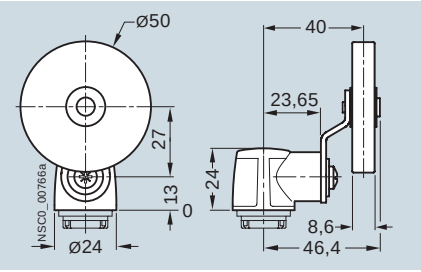

适合所有外壳宽度的操作机构

扭杆，长度可调
滚轴 19 mm

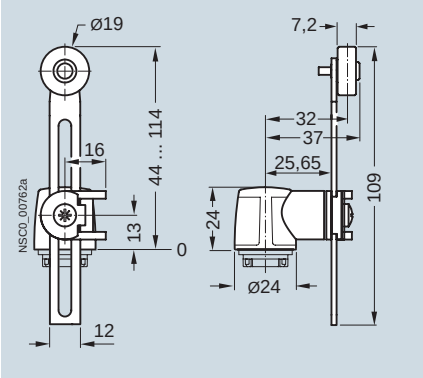

扭杆，长度可调，
带有格栅孔，滚轴 19 mm

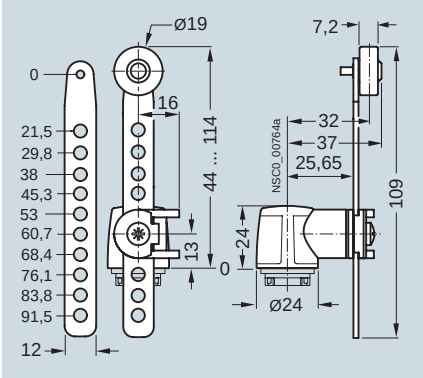

扭杆，长度可调
滚轴 30 mm

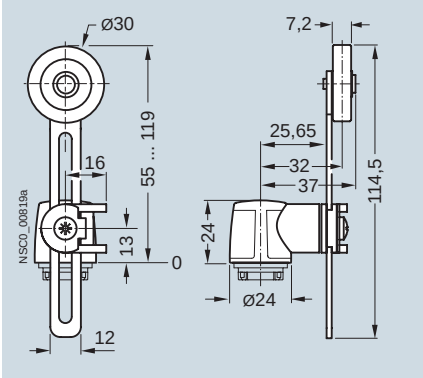

扭杆，长度可调
滚轴 50 mm

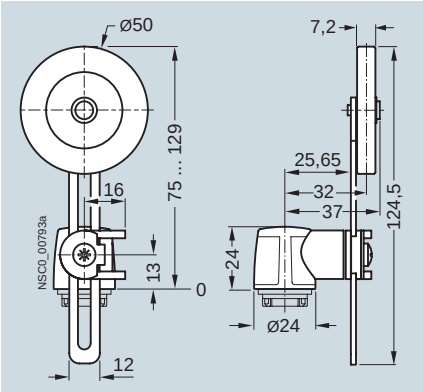

扭杆，长度可调
橡胶滚轴， 50 mm

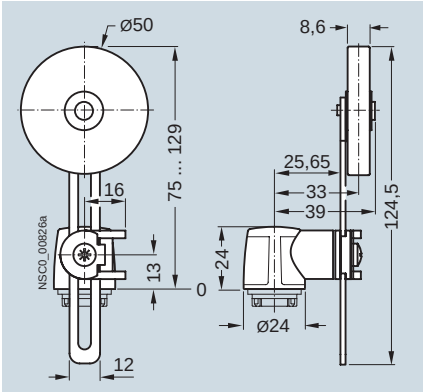

扭杆，长度可调，
带有格栅孔，橡胶滚轴 50 mm

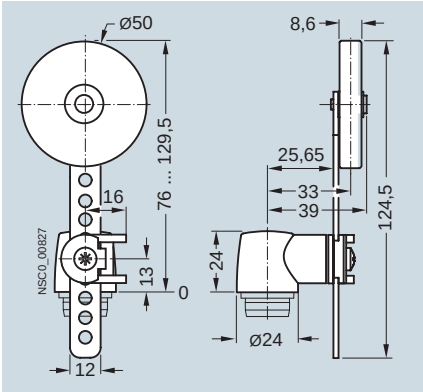

杆执行元件

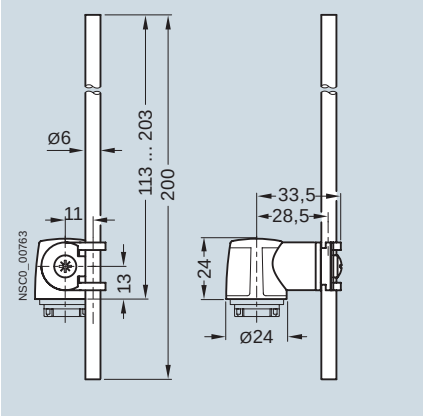

弹簧杆，长度 142.5 mm

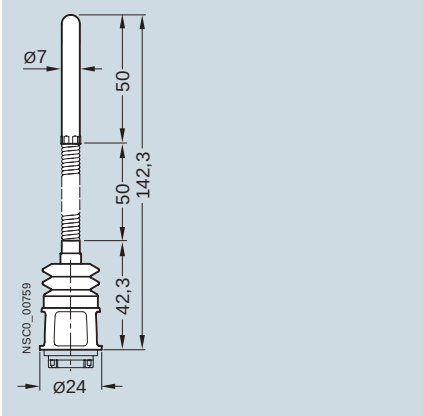

弹簧杆，长度 242.5 mm

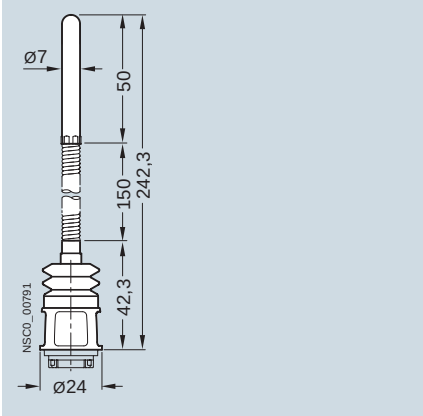

弹簧杆，长度 76 mm

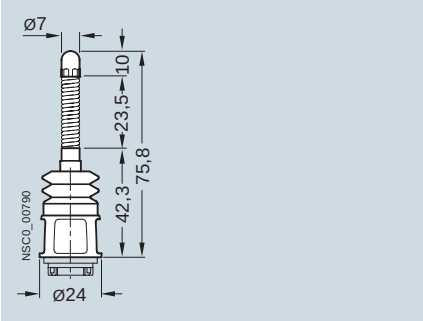

紧凑型设计开关的外形尺寸

圆形柱杆，外壳宽度 30 mm，
带连接电缆
P3SE5413-0CC20-1EA2

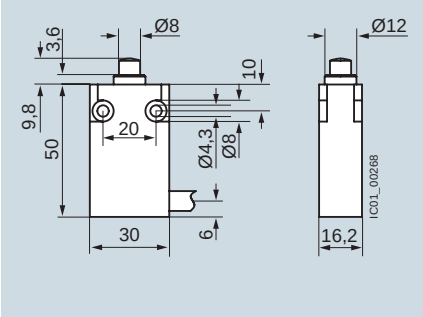

圆形柱杆，外壳宽度 40 mm，
带连接电缆
P3SE5423-0CC20-1EA2

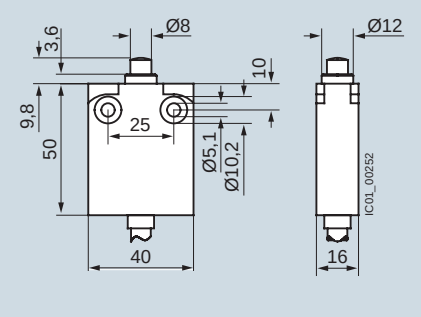

圆形柱杆，外壳宽度 30 mm，
带 M12 连接器插孔
P3SE5413-0CC20-1EB1

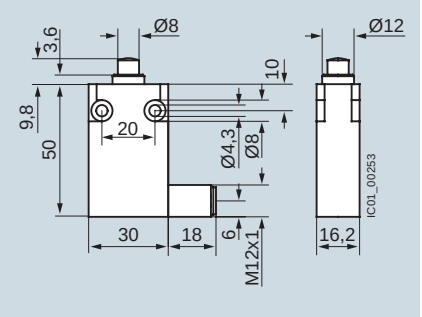

圆形柱杆，外壳宽度 40 mm，
带 M12 连接器插孔
P3SE5423-0CC20-1EB1

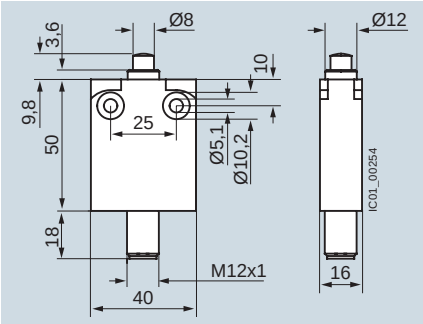

圆形柱杆，外壳宽度 30 mm，
中心固定
P3SE5413-0CC21-1EA2

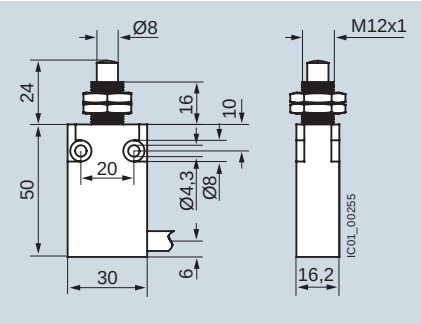

圆形柱杆，外壳宽度 30 mm，
带外部密封件
P3SE5413-0CC22-1EA2

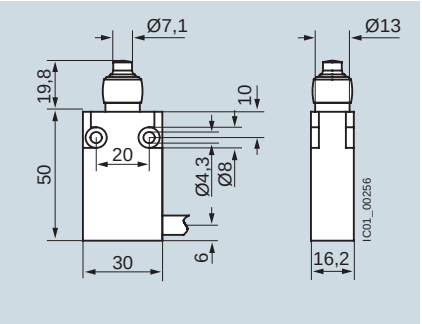

滚轴柱杆，外壳宽度 30 mm，
带连接电缆
P3SE5413-0CD20-1EA2

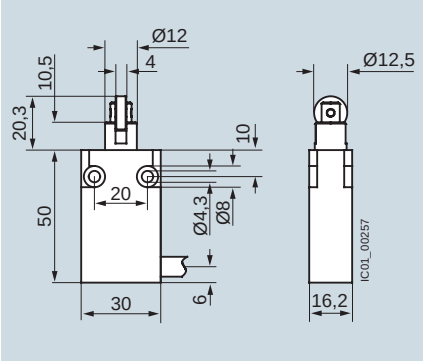

滚轴柱杆，外壳宽度 40 mm，
带连接电缆
P3SE5423-0CD20-1EA2

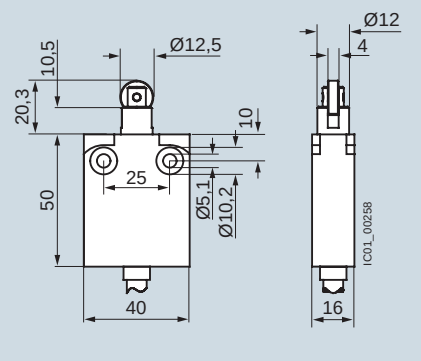

滚轴柱杆，外壳宽度 30 mm，
中心固定
P3SE5413-0CD21-1EA2

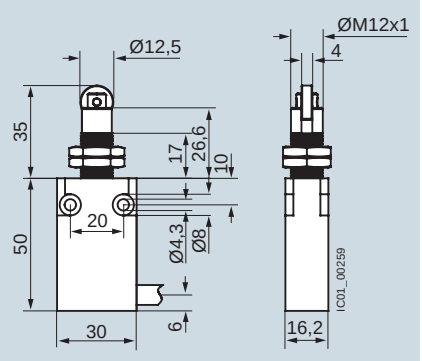

扭杆，外壳宽度 30 mm，
带连接电缆
P3SE5413-0CN20-1EA2

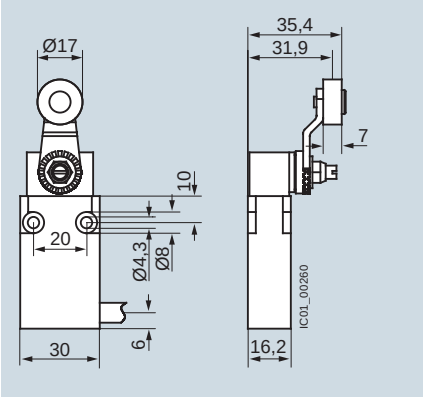

扭杆，外壳宽度 40 mm，
带连接电缆
P3SE5423-0CN20-1EA2

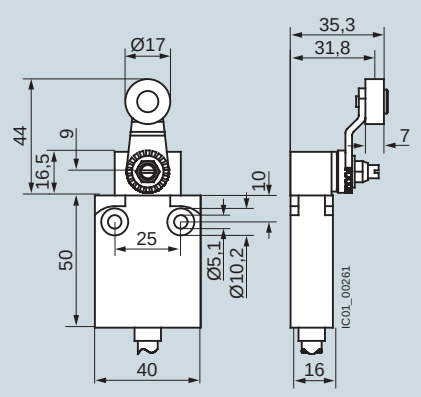

电路图

外壳宽度 31、 40、 50 和 56 mm

慢动触点
1 NO + 1 NC
P3SE5...-.B...、 -.R...

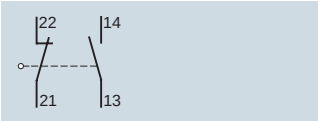

慢动触点
2 NO + 1 NC
P3SE5...-.P...

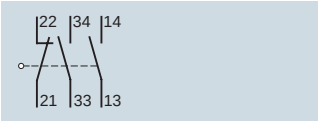

速动触点
1 NO + 1 NC
P3SE5...-.C...、 -.F...、 -.G...、 -.H...、 -.N...

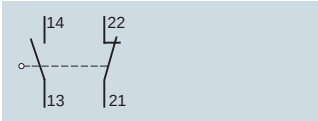

慢动触点
1 NO + 2 NC
P3SE5...-.K...、 -.O...

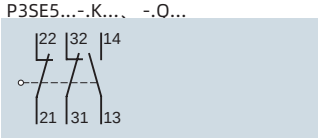

慢动触点
1 NO + 2 NC，先通后断，
P3SE5...-.M...

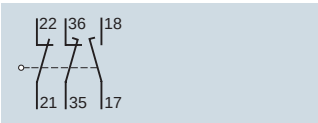

速动触点
1 NO + 2 NC
P3SE5...-.L...

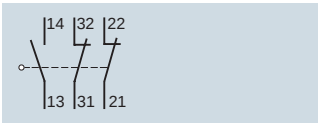

XL 外壳，宽 56 mm

慢动触点
2 × (1 NO + 1 NC)
P3SE5162-0B...

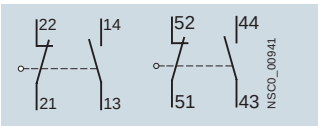

慢动触点
2 x (1 NO + 2 NC)，先通后断，
P3SE5162-0D...

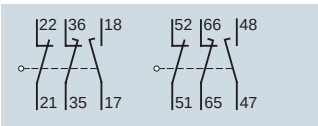

慢动触点
1 NO + 2 NC，先通后断， 1 NO + 1 NC
P3SE5162-0E...

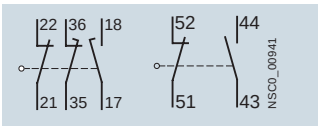

速动触点
2 × (1 NO + 1 NC)
P3SE5162-0C...

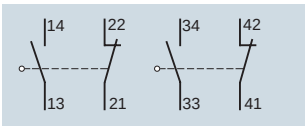

P3SE5 连接器分配

M12 连接器插孔， 4 针 P3SY3127

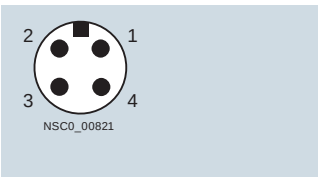

M12 连接器插孔， 5 针 P3SY3128

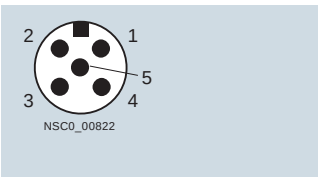

M12 连接器插孔， 8 针 P3SY3134

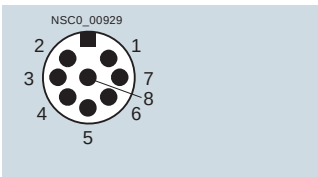

连接器插孔 （6针） + PE P3SY3131

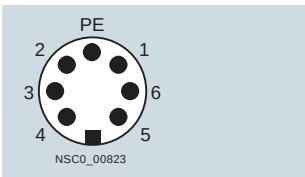

订货号	连接器插孔	触点	LED	连接								
	类型	形式	形式	针 1	针 2	针 3	针 4	针 5	针 6	针 7	针 8	PE
M12 连接器插孔， 4、 5 或 8 针												
P3SE5..4-0....-1AC4	3SY3127	1 NO + 1 NC	--	21	22	13	14	--	--	--	--	--
P3SE5..4-0....-1AC5	3SY3128	1 NO + 1 NC	--	21	22	13	14	PE	--	--	--	--
P3SE5..4-0....-1AE0	3SY3127	2 NC	--	21	22	31	32	--	--	--	--	--
P3SE5..4-0....-1AE1	3SY3128	2 NC	--	21	22	31	32	PE	--	--	--	--
P3SE5..4-1C...-1AF3	3SY3128	1 NO + 1 NC 速动	2 个 LED 灯	21	22	13 / LED gn	14 / LED ye	接地 LED	--	--	--	--
P3SE5..4-1B...-1AF3	3SY3128	1 NO + 1 NC 慢动	2 个 LED 灯	21	22	14 / LED gn	13/ LED ye	接地 LED	--	--	--	--
P3SE5..4-1L...-1AD4	3SY3134	1 NO + 2 NC 速动	2 个 LED 灯	21	22	13 / LED gn	14 / LED ye	31	32	接地 LED	PE	--
P3SE5..4-1K...-1AD4	3SY3134	1 NO + 2 NC 慢动	2 个 LED 灯	21	22	14 / LED gn	13/ LED ye	31	32	接地 LED	PE	--
连接器插孔 （6 针） + PE												
P3SE5..5-0....-1AD0	3SY3131	1 NO + 1 NC	--	21	22	13	14	--	--	--	--	✓
P3SE5..5-0....-1AD1	3SY3131	1 NO + 2 NC	--	21	22	13	14	31	32	--	--	✓
P3SE5..5-.C...-1AF2	3SY3131	1 NO + 1 NC 速动	2 个 LED 灯	21	22	13 / LED gn	14 / LED ye	--	接地 LED	--	--	✓
P3SE5..5-.B...-1AF2	3SY3131	1 NO + 1 NC 慢动	2 个 LED 灯	21	22	14 / LED gn	13 / LED ye	--	接地 LED	--	--	✓
P3SE5..5-.L...-1AD2	3SY3131	2 NC 速动	2 个 LED 灯	21	22	31	32	13 / LED gn	接地 LED	--	--	✓
P3SE5..5-.K...-1AD2	3SY3131	2 NC 慢动	2 个 LED 灯	21	22	31	32	14 / LED gn	接地 LED	--	--	✓

gn 绿色
ye 黄色

✓ 已连接
-- 不可用

标准型行程开关

特点和优点一览

标准型行程开关[1]以其可靠的质量，可满足日常工业应用中的需求，它们采用模块化和全系列统一的设计方式，让用户在设备操作性和经济性上具有更大的选择范围。

标准型行程开关具有标准化的设计和功能，并能提供简单高效的存储、安装、接线和维护。通过与 3SK1、ASISafe、SIMATIC 或 SINUMERIK 等安全产品配套使用，该丰富的产品线可用于 ISO 13849-1 (EN 954-1) Category 4 等应用。

P3SE5 系列行程开关包括成套型和模块型，便于客户快速轻松组装。

模块化的结构更加紧凑，更便于连接：标准型行程开关为用户提供了更多卓越特性。新一代 标准型行程开关能够很好地满足市场需求，优势凸显：

金属底座和塑料底座

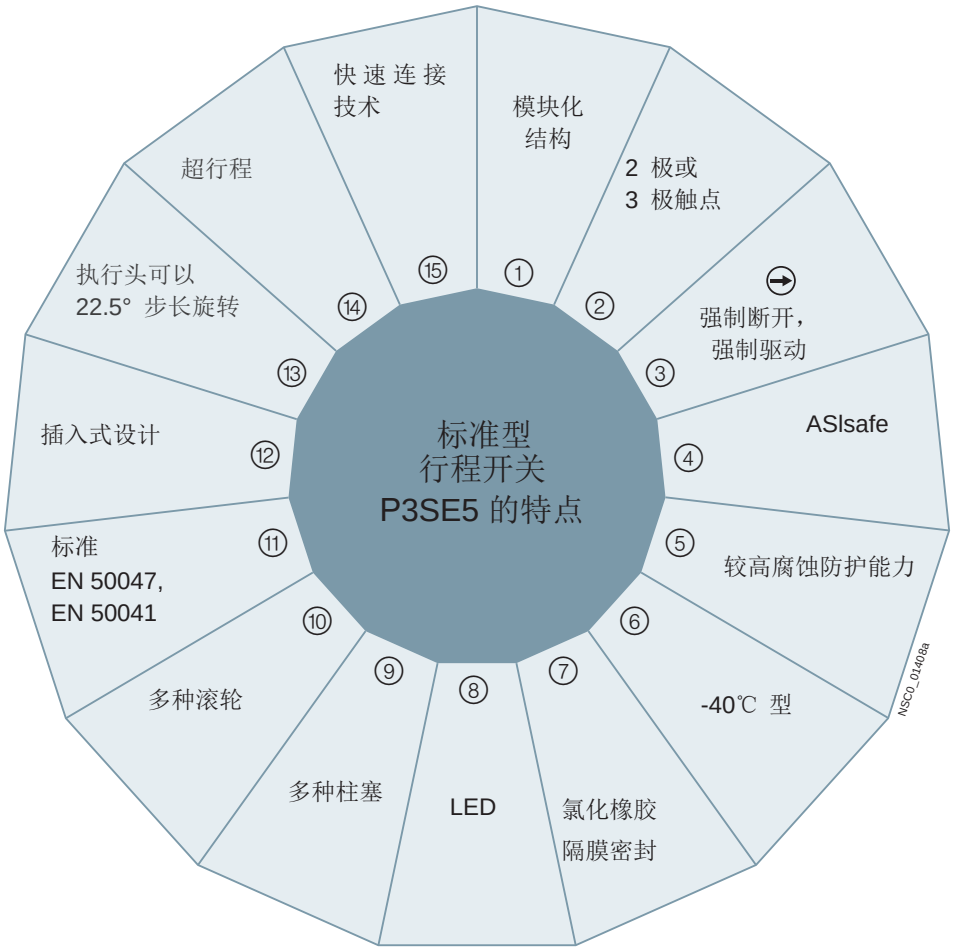

[1] 一个 P3SE51/52 行程开关的应用安全等级可达 Category 2 (13849-1 (EN 954-1)) 或 SIL1 (IEC 61508)。两个 P3SE51/52 行程开关的应用安全等级可达 Category 3 或 4 (13849-1 (EN 954-1)) 或 SIL 2 或 3 (IEC 61508)。

① **模块化设计**，包含多种标准化部件，简化了部件库存，提高了备件可用性。

② **2 极或 3 极触点：**
型号： 1NO + 1NC, 2NC + 1NO, 2NO + 1NC
- **3 极触点块提供了冗余断路和附加信令功能，提升了安全性能。而且 3 极触点所占据的空间并不比 2 极触点块大。**
- **瞬动触点：**所有触点都同时开关，动作点与执行速度无关，无触点侵蚀。
  短行程设计提高了操作的精确度。
  2 x 2 mm 触点间隙，适合在电梯行业应用中实现瞬断和信令功能。
- **缓动触点：**常开触点和常闭触点行程存在差异（零电流间隔），v_{min} = 0.4 m/s
- 先合后断缓动触点（用于在顺序控制中引入第二个功能）

③ 所有带符号“(➔)”的模块/装置都可用于安全回路。

④ 整个 ASIsafe 电子装置都可集成到标准底座中 – ASIsafe 不占用额外的空间，无需适配器和常规布线。

极端环境条件⑤⑥

⑤ **较高的防腐性能：**可用于苛刻应用（海水、接触洗涤剂等）

⑥ ***-40°C 型：**例如，可用于铁路应用

⑦ **氯化橡胶隔膜密封**
所有底座都具有一个集成的氯化橡胶隔膜（在寒冷和腐蚀性环境（含尘或潮湿）中具有很高功能安全性）。

⑧ **所有底座都配有 LED 显示，便于用户进行现场诊断（可以使用 24 VDC 和 115-230 VAC 电源）。**

⑨ **多种柱塞**
- M12 插头（4、5、8 极）
- 插头，6 极 + PE

⑩ **多种滚轮**
- 塑料滚轮，优质钢滚轮（用于频繁超行程，多种规格），橡胶滚轮（带球轴承）

⑪ **符合标准 EN 50047 和 EN 50041**
这些标准定义了行程开关的安装和动作点。

⑫ **插拔式设计**和标准化接口，简化了执行头的安装和更换。

⑬ **所有执行头都能够以 22.5° 的步长旋转安装。**

⑭ **超行程**
圆形柱塞和滚轮柱塞，符合标准 EN 50041，3mm 超行程（总行程 9 mm），操作距离更大

⑮ **塑料底座采用快速连接技术，符合 EN 50047 标准（31mm 宽），安装时间缩短了 25%。**

新一代标准型行程开关具有模块化结构，在安装一整套开关设备的过程中，可以节省时间，提高灵活性。

简单的插拔式设计 –
可以快速更换执行头

① 打开盖子
② 打开锁定杆
③ 更换执行头（能以 22.5° 步长进行旋转）
④ 锁定并合上盖

塑料底座的快速连接方法，可缩短安装时间 25%

1. 将连接电缆连接到触点块的端子
2. 沿槽穿过压盖开口

丰富的执行头、触点块和底座组合

执行头	典型 P3SE5 000-... 31 mm/50 mm 塑料底座和 31 mm 金属底座执行头							
							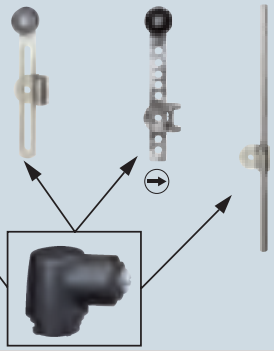	
				C 型	E 型	A 型		
				型号符合标准 EN 50047				

触点块 （开关元件+触点）	
触点 （集成或可更换） 2 极或 3 极	
特性 带 2 个或 3 个触点的触点块可用于同一安装空间	
瞬动触点 1NO + 1NC 1NO + 2NC	
缓动触点 1NO + 1NC 1NO + 2NC 2NO + 1NC	
先合后断缓动触点 2NC + 1 NO	
特殊触点 （集成或可更换）	
2x2 mm 间距（瞬动触点） 1 NO + 1 NC 瞬动断开和信令功能	
短行程（瞬动触点） 1 NO + 1 NC 减少执行路径，提高操作精度	

每个底座都可与上述执行头任意组合

LED

所有底座都可以选择装配 LED 显示

氯化橡胶隔膜密封

即使在寒冷和腐蚀性环境中，
也可实现高功能安全性

执行头能以小步长调整

执行头能以 22.5° 的步长旋转安装

极端环境条件

-40℃ 型;P3 SE5* - 1AJ0

具有相同背景颜色的底座与执行头组合（■/■）的标准型行程开关都符合欧洲标准 EN 50047 或 EN 50041

底座	P3SE5 232 塑料 31x68 mm, IP65	P3SE5 212 金属 IP66/IP67	P3SE5 242 塑料 50x53 mm, IP66/IP67	P3SE5 132 塑料 40x78 mm, IP66/IP67	P3SE5 112 金属 IP66/IP67	P3SE5 122 金属 56x78 mm, IP66/IP67
接线	安装和动作点符合标准 EN 50047, B 型 1 x M20 x 1.5，M12 插头		动作点符合标准 EN 50047 2 x M20 x 1.5	安装和动作点符合标准 EN 50041 1 x M20 x 1.5		动作点符合标准 EN 50041 3 x M20 x 1.5
	4 极 5 极 塑料底座可快速连接		M12 插头，4 极	M12 插头，5 极或 8 极 插头，6 极 + PE		M12 插头，5 极 插头，6 极 + PE

优质钢执行头

滚轮、摇臂和柱塞均采用坚固的优质钢制成

较高防腐性能

所有底座都具有较高防腐性能

双向摇臂执行头的开关方向可设置

只需几步操作即可切换动作方向(向右或向左)

触点：4 个或 6 个

		P3SE5 162 金属 XL 56 x 107 mm, IP66/IP67	P3SF1 2 塑料/金属	P3SF1 1 金属	P3SF1 1 金属
			（集成 AS-Interface 接口，无需常规布线）		
动作点符合标准 EN 50041	带 AS-Interface 接口的行程开关		安装和动作点符合标准 EN 50047	安装和动作点符合标准 EN 50041	安装符合标准 EN 50041
			状态显示屏带有三个 LED		
3 x M20 x 1.5			1 x M20 x 1.5 M12 插头， 4 极	1 x M20 x 1.5 M12 插头， 4 极	2 x M20 x 1.5 M12 插头， 4 极

标准型行程开关选型标准

底座型号

底座	防护等级	螺钉型接线端子数量 M20 x 1.5
开放式	IP10（3 极） IP20（2 极）	-- --
塑料底座，宽 31 mm，符合标准 EN 50047 金属底座，宽 31 mm，符合标准 EN 50047	IP65 IP66/IP67	1 1
塑料底座，宽 50 mm	IP66/IP67	2 （适用于环路电缆）
塑料底座，宽 40 mm， 金属底座，宽 40 mm，都符合标准 EN 50041	IP66/IP67 IP66/IP67	1 1
金属底座，宽 56 mm	IP66/IP67（2 极或 3 极）	3 （适用于环路电缆）
金属底座，宽 56 mm，XL 型	XL：4 极或 6 极	3 （适用于环路电缆）

触点块（开关元件+触点）

瞬动触点 1 NO / 1 NC 或 1 NO / 2 NC	不管执行速度如何，常闭触点和常开触点都同时开关
缓动触点 1 NO / 1 NC, 1 NO / 2 NC, 2 NO / 1 NC	“常闭触点开启”和“常开触点闭合”行程存在差异；开关速度与执行速度相同或者成正比。
先合后断缓动触点 1 NO / 2 NC	适用于在顺序控制系统中引入第二个功能

执行头

请注意：

- 接近方向
- 执行速度/执行力
- 执行元件的形式
- 适合的材质（执行头）

扁平柱塞、圆形柱塞和滚轮柱塞
- 沿着柱塞轴方向动作（对于滚轮柱塞，与柱塞轴保持合适的角度）
- 圆形柱塞和滚轮柱塞有附加的超行程，因而动作距离更大。
- 建议滚轮柱塞用于横向传动以及超行程较长的情况。

滚轮摇臂和斜角摇臂
- 用于由磨细钢制成的采用直边凸轮或凸轮盘的执行头

双向摇臂和推杆式执行头
- 用于起动速度较高的情况 (v = 1.5 m/s)
- 有多种可选起动方案
- 对油、磨屑和粗磨材料不敏感
- 双向摇臂角度 10° 可调
- 双向摇臂允许切换动作方向（向右或向左，标配向左）

弹簧杆
- 可以用于未定义的传动操作，以及起动条件经常变化的情况
- 可以从任何方向起动
- 各种长度

用于中央安装的滚轮柱塞，带有 M18 × 1 螺纹
- 便于组装
- 便于调整

叉形杆
- 可以在两个方向之间切换
- 闩锁执行头
- 用于往复运动

P3SE5 行程开关选型订货说明

成套装置1)

订货示例
行程开关，符合标准 EN 50047；
塑料底座；
1 NO/1 NC，缓动触点；斜角摇臂

需订货：
成套装置1)：
P3SE5 232-0BF10

组装好

模块选型

订货示例
行程开关，符合标准 EN 50047；
塑料底座；
1 NO/1 NC，缓动触点；斜角摇臂

需单独订货：
+ 执行头：
P3SE5 000-0AF10

+

基本型开关2)：
P3SE5 232-0BC05

订货示例
行程开关，符合标准 EN 50047；
塑料底座；
1 NO/1 NC，缓动触点；双向摇臂

需单独订货：
+ 双向摇臂：
P3SE5
000-0AA31

+

+ 执行头：
P3SE5
000-0AK00

+

基本型开关2)
： P3SE5
232-0BC05

选型表摘选

斜角摇臂	双向摇臂，符合标准 EN 50047
	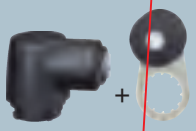
金属摇臂	优质钢摇臂
塑料滚轮	塑料滚轮
↑Vmax. = 1 m/s ⊖	↔Vmax. = 1 m/s ⊖

触点块		LED 显示	接线			
触点	触点类型					
1 NO/ 1 NC	缓动触点	-	1 x (M20 x 1.5)	成套装置 1)	P3SE5 232-0BF10	--
				基本型开关 2) + 执行头 + 双向摇臂	P3SE5 232-0BC05 P3SE5 000-0AF10 --	P3SE5 232-0BC05 P3SE5 000-0AK00 P3SE5 000-0AA31

[1] 每个成套装置可作为一个模块订购。
[2] 一个基本型开关包括底座、触点块（开关元件+触点）以及接线和带 LED 显示的盖子。

标准型行程开关
塑料底座，宽 31 mm

安装和动作点符合标准 EN 50047，
防护等级 IP65

成套装置 及
模块选型

触点块		LED 显示	接线		圆形柱塞，B 型	滚轮柱塞，C 型	
					保护盖（选配） P3SE5000-0AC30 Teflon 柱塞，集成在基本型开关中	塑料滚轮	优质钢滚轮
					↓ Vmax.=1m/s ⊖	↔ Vmax.=1m/s ⊖	↔ Vmax.=1m/s ⊖
触点	触点类型						
1NO/1 NC	缓动触点	-	1 x(M20x1.5)	成套装置	P3SE5 232-0BC05	P3SE5 232-0BD03	-
				基本型开关 + 执行头	- -	P3SE5 232-0BC05 P3SE5 000-0AD03	P3SE5 232-0BC05 P3SE5 000-0AD04
			M12 插头，4 极	成套装置	P3SE5 234-0BC05-1AC4	-	-
				基本型开关 + 执行头	- -	P3SE5 234-0BC05-1AC4 P3SE5 000-0AD03	P3SE5 234-0BC05-1AC4 P3SE5 000-0AD04
	集成瞬动触点，不可更换	-	1 x(M20x1.5)	成套装置	P3SE5 232-0HC05	P3SE5 232-0HD03	-
				基本型开关 + 执行头	- -	P3SE5 232-0HC05 P3SE5 000-0AD03	P3SE5 232-0HC05 P3SE5 000-0AD04
			M12 插头，4 极	成套装置	P3SE5 P234-0HC05-1AC4	P3SE5 234-0HD03-1AC4	-
				基本型开关 + 执行头	- -	P3SE5 234-0HC05-1AC4 P3SE5 000-0AD03	P3SE5 234-0HC05-1AC4 P3SE5 000-0AD04
	集成短行程瞬动触点，不可更换	-	1 x(M20x1.5)	成套装置	P3SE5 232-0FC05	-	-
				基本型开关 + 执行头	- -	P3SE5 232-0FC05 P3SE5 000-0AD03	P3SE5 232-0FC05 P3SE5 000-0AD04
1 NO / 2 NC	缓动触点	-	1 x(M20x1.5)	成套装置	P3SE5 232-0KC05	P3SE5 232-0KD03	-
				基本型开关 + 执行头	- -	P3SE5 232-0KC05 P3SE5 000-0AD03	P3SE5 232-0KC05 P3SE5 000-0A04
			M12 插头，4 极（连接 2 个常 闭触点）	成套装置	P3SE5 234-0KC05-1AE0	-	-
				基本型开关 + 执行头	- -	P3SE5 234-0KC05-1AE0 P3SE5 000-0AD03	P3SE5 234-0KC05-1AE0 P3SE5 000-0AD04
	瞬动触点	-	1 x(M20x1.5)	成套装置	P3SE5 232-0LC05	P3SE5 232-0LD03	-
				基本型开关 + 执行头	- -	P3SE5 232-0LC05 P3SE5 000-0AD03	P3SE5 232-0LC05 P3SE5 000-0AD04
		2 LEDs, 黄色 / 绿色 24 VDC	1 x(M20x1.5)	成套装置	P3SE5 232-1LC05	-	-
				基本型开关 + 执行头	- -	P3SE5 232-1LC05 P3SE5 000-0AD03	P3SE5 232-1LC05 P3SE5 000-0AD04
		-	M12 插头，4 极（连接 2 个常 闭触点）	成套装置	P3SE5 234-0LC05-1AE0	-	-
				基本型开关 + 执行头	- -	P3SE5 234-0LC05-1AE0 P3SE5 000-0AD03	P3SE5 234-0LC05-1AE0 P3SE5 000-0AD04
2 NO/1 NC	缓动触点	-	1 x(M20x1.5)	成套装置	P3SE5232-0PC05	-	-
				基本型开关 + 执行头	- -	P3SE5 232-0PC05 P3SE5 000-0AD03	P3SE5 232-0PC05 P3SE5 000-0AD04
1 NO/2 NC 先合后断触点	缓动触点	-	1 x(M20x1.5)	成套装置	P3SE5232-0MC05	-	-
				基本型开关 + 执行头	- -	P3SE5 232-0MC05 P3SE5 000-0AD03	P3SE5 232-0MC05 P3SE5 000-0AD04

详细订货说明，参见第 9 页。

滚轮摇臂，E 型				斜角摇臂	
塑料滚轮，中心安装	金属摇臂， 塑料滚轮	优质钢滚轮	优质钢摇臂 塑料滚轮	金属摇臂， 塑料滚轮	优质钢摇臂 塑料滚轮
↔ Vmax.=1m/s	← Vmax.=1m/s	← Vmax.=1m/s	← Vmax.=1m/s	↑ Vmax.=1m/s	↑ Vmax.=1m/s
-	P3SE5 232-0BE10	-	-	P3SE5 232-0BF10	-
P3SE5 232-0BC05 P3SE5 000-0AD 10	P3SE5 232-0BC05 P3SE5 000-0AE10	P3SE5 232-0BC05 P3SE5 000-0AE11	P3SE5 232-0BC05 P3SE5 000-0AE12	P3SE5 232-0BC05 P3SE5 000-0AF10	P3SE5 232-0BC05 P3SE5 000-0AF12
-	-	-	-	-	-
P3SE5 234-0BC05-1AC4 P3SE5 000-0AD 10	P3SE5 234-0BC05-1AC4 P3SE5 000-0AE10	P3SE5 234-0BC05-1AC4 P3SE5 000-0AE 11	P3SE5 234-0BC05-1AC4 P3SE5 000-0AE12	P3SE5 234-0BC05-1AC4 P3SE5 000-0AF10	P3SE5 234-0BC05-1AC4 P3SE5 000-0AF12
P3SE5 232-0HD10	P3SE5 232-0HE10	-	-	P3SE5 232-0HF10	-
P3SE5 232-0HC05 P3SE5 000-0AD10	P3SE5 232-0HC05 P3SE5 000-0AE10	P3SE5 232-0HC05 P3SE5 000-0AE11	P3SE5 232-0HC05 P3SE5 000-0AE12	P3SE5 232-0HC05 P3SE5 000-0AF10	P3SE5 232-0HC05 P3SE5 000-0AF12
-	P3SE5 234-0HE10-1AC4	-	-	-	-
P3SE5 234-0HC05-1AC4 P3SE5 000-0AD10	P3SE5 234-0HC05-1AC4 P3SE5 000-0AE10	P3SE5 234-0HC05-1AC4 P3SE5 000-0AE11	P3SE5 234-0HC05-1AC4 P3SE5 000-0AE12	P3SE5 234-0HC05-1AC4 P3SE5 000-0AF10	P3SE5 234-0HC05-1AC4 P3SE5 000-0AF12
-	-	-	-	-	-
P3SE5 232-0FC05 P3SE5 000-0AD10	P3SE5 232-0FC05 P3SE5 000-0AE10	P3SE5 232-0FC05 P3SE5 000-0AE 11	P3SE5 232-0FC05 P3SE5 000-0AE12	P3SE5 232-0FC05 P3SE5 000-0AF10	P3SE5 232-0FC05 P3SE5 000-0AF12
P3SE5 232-0KD10	P3SE5 232-0KE10	-	-	P3SE5 232-0KF10	-
P3SE5 232-0KC05 P3SE5 000-0AD10	P3SE5 232-0KC05 P3SE5 000-0AE10	P3SE5 232-0KC05 P3SE5 000-0AE11	P3SE5 232-0KC05 P3SE5 000-0AE12	P3SE5 232-0KC05 P3SE5 000-0AF10	P3SE5 232-0KC05 P3SE5 000-0AF12
-	-	-	-	-	-
P3SE5 234-0KC05-1AE0 P3SE5 000-0AD 10	P3SE5 234-0KC05-1AE0 P3SE5 000-0AE10	P3SE5 234-0KC05-1AE0 P3SE5 000-0AE 11	P3SE5 234-0KC05-1AE0 P3SE5 000-0AE12	P3SE5 234-0KC05-1AE0 P3SE5 000-0AF10	P3SE5 234-0KC05-1AE0 P3SE5 000-0AF12
-	P3SE5 232-0LE10	-	-	P3SE5 232-0LF10	-
P3SE5 232-0LC05 P3SE5 000-0AD10	P3SE5 232-0LC05 P3SE5 000-0AE10	P3SE5 232-0LC05 P3SE5 000-0AE 11	P3SE5 232-0LC05 P3SE5 000-0AE12	P3SE5 232-0LC05 P3SE5 000-0AF10	P3SE5 232-0LC05 P3SE5 000-0AF12
-	-	-	-	-	-
P3SE5 232-1LC05 P3SE5 000-0AD10	P3SE5 232-1LC05 P3SE5 000-0AE10	P3SE5 232-1LC05 P3SE5 000-0AE11	P3SE5 232-1LC05 P3SE5 000-0AE12	P3SE5 232-1LC05 P3SE5 000-0AF10	P3SE5 232-1LC05 P3SE5 000-0AF12
-	-	-	-	-	-
P3SE5 234-0LC05-1AE0 P3SE5 000-0AD10	P3SE5 234-0LC05-1AE0 P3SE5 000-0AE10	P3SE5 234-0LC05-1AE0 P3SE5 000-0AE11	P3SE5 234-0LC05-1AE0 P3SE5 000-0AE12	P3SE5 234-0LC05-1AE0 P3SE5 000-0AF10	P3SE5 234-0LC05-1AE0 P3SE5 000-0AF12
-	-	-	-	-	-
P3SE5 232-0PC05 P3SE5 000-0AD10	P3SE5 232-0PC05 P3SE5 000-0AE10	P3SE5 232-0PC05 P3SE5 000-0AE11	P3SE5 232-0PC05 P3SE5 000-0AE12	P3SE5 232-0PC05 P3SE5 000-0AF10	P3SE5 232-0PC05 P3SE5 000-0AF12
-	-	-	-	-	-
P3SE5 232-0MC05 P3SE5 000-0AD10	P3SE5 232-0MC05 P3SE5 000-0AE10	P3SE5 232-0MC05 P3SE5 000-0AE11	P3SE5 232-0MC05 P3SE5 000-0AE12	P3SE5 232-0MC05 P3SE5 000-0AF10	P3SE5 232-0MC05 P3SE5 000-0AF12

标准型行程开关
塑料底座，宽 31 mm

安装和动作点符合标准 EN 50047，
防护等级 IP65

成套装置 及
模块选型

双向摇臂执行头（向右和或向左转换、可调整）

双向摇臂，A 型，符合标准 EN 50047

触点块 触点	触点类型	LED 显示	接线		塑料柱塞， 总长度 142.5 mm 可从任何方向起动， Vmax.= 1 m/s	金属摇臂 塑料滚轮 ↔ Vmax.=1.5m/s	优质钢摇臂 塑料滚轮 ↔ Vmax.=1.5m/s
1NO/1 NC	缓动触点	-	1 x(M20x 1.5)	成套装置	-	P3SE5232-0BK21	-
				基本型开关 + 执行头 + 双向摇臂	- - -	P3SE5 232-0BC05 P3SE5 000-0AK00 P3SE5 000-0AA21	P3SE5 232-0BC05 P3SE5 000-0AK00 P3SE5 000-0AA31
			M12 插头，4 极	成套装置	-		-
				基本型开关 + 执行头 + 双向摇臂	- - -	P3SE5 234-0BC05-1AC40 P3SE5 000-0AK00 P3SE5 000-0AA21	P3SE5 234-0BC05-1AC4 P3SE5 000-0AK00 P3SE5 000-0AA31
	集成瞬动触点，不可更换	-	1 x(M20x 1.5)	成套装置	P3SE5 232-0HR01	P3SE5 232-0HK21	-
				基本型开关 + 执行头 + 双向摇臂	P3SE5 232-0HC05 P3SE5 000-0AR01 -	P3SE5 232-0HC05 P3SE5 000-0AK00 P3SE5 000-0AA21	P3SE5 232-0HC05 P3SE5 000-0AK00 P3SE5 000-0AA31
			M12 插头，4 极	成套装置	-	P3SE5 234-0HK21-1AC4	-
				基本型开关 + 执行头 + 双向摇臂	P3SE5 234-0HC05-1AC4 P3SE5 000-0AR01 -	P3SE5 234-0HC05-1AC4 P3SE5 000-0AK00 P3SE5 000-0AA21	P3SE5 234-0HC05-1AC4 P3SE5 000-0AK00 P3SE5 000-0AA31
	集成短行程瞬动触点，不可更换	-	1 x(M20x 1.5)	成套装置	-	-	-
				基本型开关 + 执行头 + 双向摇臂	P3SE5 232-0FC05 P3SE5 000-0AR01 -		P3SE5 232-0FC05 P SE5 000-0AK00 P3SE5 000-0AA31
1 NO / 2 NC	缓动触点	-	1 x(M20x 1.5)	成套装置	-	P3SE5 232-0KK21	
				基本型开关 + 执行头 + 双向摇臂	- - -	P3SE5 232-0KC05 P3SE5 000-0AK00 P3SE5 000-0AA21	3SE5 232-0KC05 3SE5 000-0AK00 3SE5 000-0AA31
			M12 插头，4 极	成套装置	-	-	-
			（连接 2 个常闭触点）	基本型开关 + 执行头 + 双向摇臂	- - -	P3SE5 234-0KC05-1AE0 P3SE5 000-0AK00 P3SE5 000-0AA21	P3SE5 234-0KC05-1AE0 P3SE5 000-0AK00 P3SE5 000-0AA31
	瞬动触点	-	1 x(M20x 1.5)	成套装置	-	P3SE5 232-0LK21	-
				基本型开关 + 执行头 + 双向摇臂	P3SE5 232-0LC05 P3SE5 000-0AR01 -	P3SE5 232-0LC05 P3SE5 000-0AK00 P3SE5 000-0AA21	P3SE5 232-0LC05 P3SE5 000-0AK00 P3SE5 000-0AA31
			1 x(M20x 1.5)	成套装置	-		-
		2 个 LEDs， 黄色 / 绿色 24 VDC		基本型开关 + 执行头 + 双向摇臂	P3SE5 232-1LC05 P3SE5 000-0AR01 -	P3SE5 232-1LC05 P3SE5 000-0AK00 P3SE5 000-0AA21	P3SE5 232-1LC05 P3SE5 000-0AK00 P3SE5 000-0AA31
			M12 插头，4 极	成套装置	-	-	-
			（连接 2 个常闭触点）	基本型开关 + 执行头 + 双向摇臂	P3SE5 234-0LC05-1AE 0 P3SE5 000-0AR01 -	P3SE5 234-0LC05-1AE0 P3SE5 000-0AK00 P3SE5 000-0AA21	P3SE5 234-0LC05-1AE0 P3SE5 000-0AK00 P3SE5 000-0AA31
2 NO / 1 NC		缓动触点	1 x(M20x 1.5)	成套装置	-	-	-
				基本型开关 + 执行头 + 双向摇臂	- - -	P3SE5 232-0PC05 P3SE5 000-0AK00 P3SE5 000-0AA21	P3SE5 232-0PC05 P3SE5 000-0AK00 P3SE5 000-0AA21
		缓动触点	1 x(M20x 1.5)	成套装置	-	-	-
1 NO / 2 NC 先合后断触点				基本型开关 + 执行头 + 双向摇臂	- - -	P3SE5 232-0MC05 P3SE5 000-0AK00 P3SE5 000-0AA21	P3SE5 232-0MC05 P3SE5 000-0AK00 P3SE5 000-0AA21

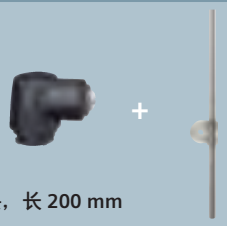

可调整长度的双向摇臂			推杆式执行头，长 200 mm	
金属摇臂 塑料滚轮 ↔ Vmax.=1.5m/s	优质钢滚轮 ↔ Vmax.=1.5m/s	带有门锁孔， 塑料滚轮 ↔ Vmax.=1.5m/s	铝 ↔ Vmax.=1.5m/s	塑料 ↔ Vmax.=1.5m/s
P3SE5 232-0BK50	-	-	-	-
P3SE5 232-0BC05 P3SE5 000-0AK00 P3SE5 000-0AA50	P3SE5 232-0BC05 P3SE5 000-0AK00 P3SE5 000-0AA51	P3SE5 232-0BC05 P3SE5 000-0AK00 P3SE5 000-0AA60	P3SE5 232-0BC05 P3SE5 000-0AK00 P3SE5 000-0AA80	P3SE5 232-0BC05 P3SE5 000-0AK00 P3SE5 000-0AA82
-	-	-	-	-
P3SE5 234-0BC05-1AC4 P3SE5 000-0AK00 P3SE5 000-0AA50	P3SE5 234-0BC05-1AC4 P3SE5 000-0AK00 P3SE5 000-0AA51	P3SE5 234-0BC05-1AC4 P3SE5 000-0AK00 P3SE5 000-0AA60	P3SE5 234-0BC05-1AC4 P3SE5 000-0AK00 P3SE5 000-0AA80	P3SE5 234-0BC05-1AC4 P3SE5 000-0AK00 P3SE5 000-0AA82
P3SE5 232-0HK50	-	P3SE5 232-0HK60	P3SE5 232-0HK80	P3SE5 232-0HK82
P3SE5 232-0HC05 P3SE5 000-0AK00 P3SE5 000-0AA50	P3SE5 232-0HC05 P3SE5 000-0AK00 P3SE5 000-0AA51	P3SE5 232-0HC05 P3SE5 000-0AK00 P3SE5 000-0AA60	P3SE5 232-0HC05 P3SE5 000-0AK00 P3SE5 000-0AA580	P3SE5 232-0HC05 P3SE5 000-0AK00 P3SE5 000-0AA82
-		-	-	-
P3SE5 234-0HC05-1AC4 P3SE5 000-0AK00 P3SE5 000-0AA50	P3SE5 234-0HC05-1AC4 P3SE5 000-0AK00 P3SE5 000-0AA51	P3SE5 234-0HC05-1AC4 P3SE5 000-0AK00 P3SE5 000-0AA60	P3SE5 234-0HC05-1AC4 P3SE5 000-0AK00 P3SE5 000-0AA80	P3SE5 234-0HC05-1AC4 P3SE5 000-0AK00 P3SE5 000-0AA82
-	3SE5 000-0AK00	-		3SE5 000-0AK00
P3SE5 232-0FC05 P3SE5 000-0AK00 PSE5 000-0AA50	P3SE5 232-0FC05 P3SE5 000-0AK00 PSE5 000-0AA51	P3SE5 232-0FC05 P3SE5 000-0AK00 PSE5 000-0AA60	P3SE5 232-0FC05 P3SE5 000-0AK00 PSE5 000-0AA80	P3SE5 232-0FC05 P3SE5 000-0AK00 PSE5 000-0AA82
-	-	-	-	-
P3SE5 232-0KC05 P3E5 000-0AK00 P3SE5 000-0AA50	P3SE5 232-0KC05 P3E5 000-0AK00 P3SE5 000-0AA51	P3SE5 232-0KC05 P3E5 000-0AK00 P3SE5 000-0AA60	P3SE5 232-0KC05 P3E5 000-0AK00 P3SE5 000-0AA80	P3SE5 232-0KC05 P3E5 000-0AK00 P3SE5 000-0AA82
-		-	-	-
P3SE5 234-0KC05-1AE0 P3SE5 000- 0AK00 P3SE5 000-0AA50	P3SE5 234-0KC05-1AE0 P3SE5 000- 0AK00 P3SE5 000-0AA51	P3SE5 234-0KC05-1AE0 P3SE5 000- 0AK00 P3SE5 000-0AA60	P3SE5 234-0KC05-1AE0 P3SE5 000- 0AK00 P3SE5 000-0AA80	P3SE5 234-0KC05-1AE0 P3SE5 000- 0AK00 P3SE5 000-0AA82
P3SE5 232-0LK50	-	-	-	-
P3SE5 232-0LC05 P3SE5 000- 0AK00 P3SE5 000-0AA50	P3SE5 232-0LC05 P3SE5 000- 0AK00 P3SE5 000-0AA51	P3SE5 232-0LC05 P3SE5 000- 0AK00 P3SE5 000-0AA60	P3SE5 232-0LC05 P3SE5 000- 0AK00 P3SE5 000-0AA80	P3SE5 232-0LC05 P3SE5 000- 0AK00 P3SE5 000-0AA82
-	-	-	-	-
PSE5 232-1LC05 P3SE5 000-0AK00 P3SE5 000-0AA50	PSE5 232-1LC05 P3SE5 000-0AK00 P3SE5 000-0AA51	PSE5 232-1LC05 P3SE5 000-0AK00 P3SE5 000-0AA60	PSE5 232-1LC05 P3SE5 000-0AK00 P3SE5 000-0AA80	PSE5 232-1LC05 P3SE5 000-0AK00 P3SE5 000-0AA82
-		-	-	-
P3SE5 234-0LC05-1AE0 P3SE5 000-0AK00 P3SE5 000-0AA50	P3SE5 234-0LC05-1AE0 P3SE5 000-0AK00 P3SE5 000-0AA51	P3SE5 234-0LC05-1AE0 P3SE5 000-0AK00 P3SE5 000-0AA60	P3SE5 234-0LC05-1AE0 P3SE5 000-0AK00 P3SE5 000-0AA80	P3SE5 234-0LC05-1AE0 P3SE5 000-0AK00 P3SE5 000-0AA82
-	-	-	-	-
P3SE5 232-0PC05 P3SE5 000-0AK00 P3SE5 000-0AA50	P3SE5 232-0PC05 P3SE5 000-0AK00 P3SE5 000-0AA51	P3SE5 232-0PC05 P3SE5 000-0AK00 P3SE5 000-0AA60	P3SE5 232-0PC05 P3SE5 000-0AK00 P3SE5 000-0AA80	P3SE5 232-0PC05 P3SE5 000-0AK00 P3SE5 000-0AA82
-	-	-	-	-
PSE5 232-0MC05 P3SE5 000-0AK00 P3SE5 000-0AA50	PSE5 232-0MC05 P3SE5 000-0AK00 P3SE5 000-0AA51	PSE5 232-0MC05 P3SE5 000-0AK00 P3SE5 000-0AA60	PSE5 232-0MC05 P3SE5 000-0AK00 P3SE5 000-0AA80	PSE5 232-0MC05 P3SE5 000-0AK00 P3SE5 000-0AA82

标准型行程开关
塑料底座，宽 40 mm

安装和动作点符合标准 EN 50041，
防护 等级 IP66/IP67

成套装置 及
模块选型

触点块		LED 显示	接线		扁平柱塞 塑料柱塞， 优质钢柱塞 ↓ Vmax.=1.5m/s	圆形柱塞，B 型 金属摇臂 塑料柱塞 ↓ Vmax.=1.5m/s	滚轮柱塞，C 型 优质钢摇臂 塑料滚轮的塑料柱塞 ↔ Vmax.=1m/s
触点	触点类型						
1NO/1 NC	缓动触点	-	1 x(M20x1.5)	成套装置	-	P3SE5 132-0BC03	P3SE5 132-0BD05
				基本型开关 + 执行头	P3SE5 132-0BA00 P3SE5 000-0AB01	P3SE5 132-0BA00 P3SE5 000-0AC03	P3SE5 132-0BA00 P3SE5 000-0AD05
			M12 插头，4 极	成套装置	-	-	-
				基本型开关 + 执行头	~	-	-
	瞬动触点	-	1 x(M20x1.5)	成套装置	-	P3SE5 132-0CC03	P3SE5 132-0CD05
				基本型开关 + 执行头	P3SE5 132-0CA00 P3SE5 000-0AB01 -	P3SE5 132-0CA00 P3SE5 000-0AC03	P3SE5 132-0CA00 P3SE5 000-0AD05
			M12 插头，4 极	成套装置		-	-
				基本型开关 + 执行头	-	-	-
		2 个 LED, 绿色 / 黄色， 24 VDC	M12 插头，4 极	成套装置	-	-	-
				基本型开关 + 执行头	-	-	-
1NO/2 NC	缓动触点	-	1 x(M20x1.5)	成套装置	-	P3SE5 132-0KC03	P3SE5 132-0KD05
				基本型开关 + 执行头	P3SE5 132-0KA00 P3SE5 000-0AB01	P3SE5 132-0KA00 P3SE5 000-0AC03	P3SE5 132-0KA00 P3SE5 000-0AD05
			M12 插头，4 极	成套装置	-	-	-
				基本型开关 + 执行头	P3SE5 134-0KA00-1AE0 P3SE5 000-0AB01	P3SE5 134-0KA00-1AE0 P3SE5 000-0AC03	P3SE5 134-0KA00-1AE0 P3SE5 000-0AD05
	瞬动触点	-	1 x(M20x1.5)	成套装置	-	P3SE5 132-0LC03	P 3SE5 132-0LD05
				基本型开关 + 执行头	P3SE5 132-0LA00 P3SE5 000-0AB01	P3SE5 132-0LA00 P3SE5 000-0AC03	P3SE5 132-0LA00 P3SE5 000-0AD05
			M12 插头，4 极	成套装置	-	-	-
				基本型开关 + 执行头	P3SE5 134-0LA00-1AE0 P3SE5 000-0AB01	P3SE5 134-0LA00-1AE0 P3SE5000-0AC03	P3SE5 134-0LA00-1AE0 P3SE5 000-0AD05
2NO/1 NC	缓动触点	-	1 x(M20x1.5)	成套装置	P3SE5 132-0PB01	P3SE5 132-0PC03	P3SE5 132-0PD05
				基本型开关 + 执行头	P3SE5 132-0PA00 P3SE5 000-0AB01	P3SE5132-0PA00 P3SE5 000-0AC03	P3SE5 132-0PA00 P3SE5 000-0AD05
1NO/2 NC 先合后断触点	缓动触点		1 x(M20x1.5)	成套装置	-	-	-
		-		基本型开关 + 执行头	P3SE5 132-0MC05 P3SE5 000-0AB01	P3SE5132-0MC05 P3SE5 000-0AC03	P3SE5 132-0MC05 P3SE5 000-0AD05

	滚轮摇臂	斜角摇臂	弹簧杆式执行头
	金属摇臂	金属摇臂	
带有优质钢滚轮的塑料柱塞	塑料滚轮	塑料滚轮	塑料柱塞，总长度 142.5mm 可从任何方向起动
↔ Vmax.=1m/s ⊖	← Vmax.=2.5m/s ⊖	↑ Vmax.=2.5m/s ⊖	Vmax.=1m/s
-	P3SE5 132-0BE05	P3SE5 132-0BF05	-
P3SE5 132-0BA00 P3SE5 000-0AD06	P3SE5 132-0BA00 P3SE5 000-0AE05	P3SE5 132-0BA00 P3SE5 000-0AF05	-
-	-	-	-
-	-	-	-
-	P3SE5 132-0CE05	P3SE5 132-0CF05	P3SE5 132-0CR01
P3SE5 132-0CA00 P3SE5 000-0AD06	P3SE5 132-0CA00 P3SE5 000-0AE05	P3SE5 132-0CA00 P3SE5 000-0AF05	P3SE5 132-0CA00 P3SE5 000-0AR01
-	-	-	-
-	-	-	-
-	-	-	-
-	-	-	-
-	P3SE5 132-0KE05	-	-
P3SE5 132-0KA00 P3SE5 000-0AD06	P3SE5 132-0KA00 P3SE5 000-0AE05	P3SE5 132-0KA00 P3SE5 000-0AF05	-
-	-	-	-
P3SE5 134-0KA00-1AE0 P3SE5 000-0AD06	P3SE5 134-0KA00-1AE0 P3SE5 000-0AE05	P3SE5 134-0KA00-1AE0 P3SE5 000-0AF05	-
-	P3SE5 132-0LE05	P3SE5 132-0LF05	P3SE5 132-0LR01
P3SE5 132-0LA00 P3SE5 000-0AD06	P3SE5 132-0LA00 P3SE5 000-0AE05	P3SE5 132-0LA00 P3SE5 000-0AF05	P3SE5 132-0LA00 P3SE5 000-0AR01
-	-	-	-
P3SE5 134-0LA00-1AE0 P3SE5 000-0AD06	P3SE5 134-0LA00-1AE0 P3SE5 000-0AE05	P3SE5 134-0LA00-1AE0 P3SE5 000-0AF05	P3SE5 134-0LA00-1AE0 P3SE5 000-0AR01
P3SE5 132-0PE05	-	-	-
P3SE5 132-0PA00 P3SE5 000-0AD06	3SE5 132-0PA00 3SE5 000-0AE05 -	3SE5 132-0PA00 3SE5 000-0AF05 -	- - -
P3SE5 132-0MC05 P3SE5 000-0AD06	P3SE5 132-0MC05 P3SE5 000-0AE05	P3SE5 132-0MC05 P3SE5 000-0AF05	-

标准型行程开关
塑料底座，宽 40mm

安装和动作点符合标准 EN 50041，
防护等级 IP66/IP67

成套装置 及
模块选型

双向摇薄，A 型

触点块					金属摇臂，塑料滚轮 ↔ Vmax.=1.5m/s	优质钢滚轮 ↔ Vmax.=1.5m/s	优质钢摇臂塑料滚轮 ↔ Vmax.=1.5m/s
触点	触点类型	LED 显示	接线				
1NO /1 NC	缓动触点	-	1 x (M20 x1.5)	成套装置	P3SE5 132-0BJ01	-	-
				基本型开关 + 执行头 + 双向摇臂	P3SE5 132-0BA00 P3SE5 000-0AJ00 P3SE5 000-0AA01	P3SE5 132-0BA00 P3SE5 000-0AJ00 P3SE5 000-0AA02	P3SE5 132-0BA00 P3SE5 000-0AJ00 P3SE5 000-0AA11
			M12 插头，4 极	成套装置	-	-	-
				基本型开关 + 执行头 + 双向摇臂	- - -	- - -	- - -
	瞬动触点	-	1 x (M20 x1.5)	成套装置	P3SE5 132-0CJ01	-	-
				基本型开关 + 执行头 + 双向摇臂	P3SE5 132-0CA00 P3SE5 000-0AJ00 P3SE5 000-0AA01	P3SE5 132-0CA00 P3SE5 000-0AJ00 P3SE5 000-0AA02	P3SE5 132-0CA00 P3SE5 000-0AJ00 P3SE5 000-0AA11
			M12 插头，4 极	成套装置	-	-	-
				基本型开关 + 执行头 + 双向摇臂	- - -	- - -	- - -
		2 个 LED, 黄色 / 绿色，24VDC	M12 插头，4 极	成套装置	-	-	-
				基本型开关 + 执行头 + 双向摇臂	- - -	- - -	- - -
1NO /2 NC	缓动触点	-	1 x (M20 x1.5)	成套装置	P3SE5 132-0KJ01	-	-
				基本型开关 + 执行头 + 双向摇臂	P3SE5 132-0KA00 P3SE5 000-0AJ00 P3SE5 000-0AA01	P3SE5 132-0KA00 P3SE5 000-0AJ00 P3SE5 000-0AA02	P3SE5 132-0KA00 P3SE5 000-0AJ00 P3SE5 000-0AA11
			M12 插头，4 极	成套装置	-	-	-
				基本型开关 + 执行头 + 双向摇臂	P3SE5 134-0KA00-1AE0 P3SE5 000-0AJ00 P3SE5 000-0AA01	P3SE5 134-0KA00-1AE0 P3SE5 000-0AJ00 P3SE5 000-0AA02	P3SE5 134-0KA00-1AE0 P3SE5 000-0AJ00 P3SE5 000-0AA11
	瞬动触点	-	1 x (M20 x1.5)	成套装置	P3SE5 132-0LJ01	-	-
				基本型开关 + 执行头 + 双向摇臂	P3SE5 132-0LA00 P3SE5 000-0AJ00 P3SE5 000-0AA01	P3SE5 132-0LA00 P3SE5 000-0AJ00 P3SE5 000-0AA02	P3SE5 132-0LA00 P3SE5 000-0AJ00 P3SE5 000-0AA11
			M12 插头，4 极	成套装置			
				基本型开关 + 执行头 + 双向摇臂	P3SE5 134-0LA00-1AE0 P3SE5 000-0AJ00 P3SE5 000-0AA01	P3SE5 134-0LA00-1AE0 P3SE5 000-0AJ00 P3SE5 000-0AA02	P3SE5 134-0LA00-1AE0 P3SE5 000-0AJ00 P3SE5 000-0AA11
2 NO /1 NC	缓动触点	-	1 x (M20 x1.5)	成套装置	P3SE5 132-0PJ01	-	-
				基本型开关 + 执行头 + 双向摇臂	P3SE5 132-0PA00 P3SE5 000-0AJ00	P3SE5 132-0PA00 P3SE5 000-0AJ00	P3SE5 132-0PA00 P3SE5 000-0AJ00
1NO /2 NC 先合后断触点	缓动触点	-	1 x (M20 x1.5)	成套装置	P3SE5 000-0AA01	P3SE5 000-0AA02	P3SE5 000-0AA11
				基本型开关 + 执行头 + 双向摇臂	P3SE5 132-0MC05 P3SE5 000-0AJ00 P3SE5 000-0AA01	P3SE5 132-0MC05 P3SE5 000-0AJ00 P3SE5 000-0AA02	P3SE5 132-0MC05 P3SE5 000-0AJ00 P3SE5 000-0AA11

双向摇臂执行头（向右和 / 或向左转换，可调整）

可调整长度的双向摇臂		推杆式执行头，长 200mm D 型	铝	塑料
金属摇臂 塑料滚轮	优质钢滚轮	带有闩锁孔，塑料滚轮		
↔ Vmax.=1.5m/s ⊖	↔ Vmax.=1.5m/s ⊖	↔ Vmax.=1.5m/s ⊖	↔ Vmax.=1.5m/s	↔ Vmax.=1.5m/s
-	-	-	-	-
P3SE5 132-0BA00 P3SE5 000-0AJ00 P3SE5 000-0AA50	P3SE5 132-0BA00 P3SE5 000-0AJ00 P3SE5 000-0AA51	P3SE5 132-0BA00 P3SE5 000-0AJ00 P3SE5 000-0AA60	P3SE5 132-0BA00 P3SE5 000-0AJ00 P3SE5 000-0AA80	P3SE5 132-0BA00 P3SE5 000-0AJ00 P3SE5 000-0AA82
-	-	-	-	-
- - -	- - -	- - -	- - -	- - -
P3SE5 132-0CJ50	-	P3SE5 132-0CJ60	P3SE5 132-0CJ80	P3SE5 132-0CJ82
P3SE5 132-0CA00 P3SE5 000-0AJ00 P3SE5 000-0AA50	P3SE5 132-0CA00 P3SE5 000-0AJ00 P3SE5 000-0AA51	P3SE5 132-0CA00 P3SE5 000-0AJ00 P3SE5 000-0AA60	P3SE5 132-0CA00 P3SE5 000-0AJ00 P3SE5 000-0AA80	P3SE5 132-0CA00 P3SE5 000-0AJ00 P3SE5 000-0AA82
-	-	-	-	-
- - -	- - -	- - -	- - -	- - -
-	-	-	-	-
- - -	- - -	- - -	- - -	- - -
-	-	-	-	-
P3SE5 132-0KA00 P3SE5 000-0AJ00 P3SE5 000-0AA50	P3SE5 132-0KA00 P3SE5 000-0AJ00 P3SE5 000-0AA51	P3SE5 132-0KA00 P3SE5 000-0AJ00 P3SE5 000-0AA60	P3SE5 132-0KA00 P3SE5 000-0AJ00 P3SE5 000-0AA80	P3SE5 132-0KA00 P3SE5 000-0AJ00 P3SE5 000-0AA82
-	-	-	-	-
P3SE5 134-0KA00-1AE0 P3SE5 000-0AJ00 P3SE5 000-0AA50	P3SE5 134-0KA00-1AE0 P3SE5 000-0AJ00 P3SE5 000-0AA51	P3SE5 134-0KA00-1AE0 P3SE5 000-0AJ00 P3SE5 000-0AA60	P3SE5 134-0KA00-1AE0 P3SE5 000-0AJ00 P3SE5 000-0AA80	P3SE5 134-0KA00-1AE0 P3SE5 000-0AJ00 P3SE5 000-0AA82
P3SE5 132-0LJ50	-	P3SE5 132-0LJ60	-	-
P3SE5 132-0LA00 P3SE5 000-0AJ00 P3SE5 000-0AA50	P3SE5 132-0LA01 P3SE5 000-0AJ00 P3SE5 000-0AA51	P3SE5 132-0LA00 P3SE5 000-0AJ00 P3SE5 000-0AA60	P3SE5 132-0LA00 P3SE5 000-0AJ00 P3SE5 000-0AA80	P3SE5 132-0LA00 P3SE5 000-0AJ00 P3SE5 000-0AA82
-	-	-	-	-
P3SE5 134-0LA00-1AE0 P3SE5 000-0AJ00 P3SE5 000-0AA50	P3SE5 134-0LA00-1AE0 P3SE5 000-0AJ00 P3SE5 000-0AA51	P3SE5 134-0LA00-1AE0 P3SE5 000-0AJ00 P3SE5 000-0AA60	P3SE5 134-0LA00-1AE0 P3SE5 000-0AJ00 P3SE5 000-0AA80	P3SE5 134-0LA00-1AE0 P3SE5 000-0AJ00 P3SE5 000-0AA82
-	-	-	-	-
P3SE5 132-0PA00 P3SE5 000-0AJ00 P3SE5 000-0AA50	P3SE5 132-0PA00 P3SE5 000-0AJ00 P3SE5 000-0AA51	P3SE5 132-0PA00 P3SE5 000-0AJ00 P3SE5 000-0AA60	P3SE5 132-0PA00 P3SE5 000-0AJ00 P3SE5 000-0AA80	P3SE5 132-0PA00 P3SE5 000-0AJ00 P3SE5 000-0AA82
-	-	-	-	-
P3SE5 132-0MC05 P3SE5 000-0AJ00 P3SE5 000-0AA50	P3SE5 132-0MC05 P3SE5 000-0AJ00 P3SE5 000-0AA51	P3SE5 132-0MC050 P3SE5 000-0AJ00 P3SE5 000-0AA60	P3SE5 132-0MC05 P3SE5 000-0AJ00 P3SE5 000-0AA80	P3SE5 132-0MC05 P3SE5 000-0AJ00 P3SE5 000-0AA82

标准型行程开关
塑料底座，宽 50 mm

安装和动作点符合标准 EN50047，
防护等级 IP66/IP67

成套装置 及
模块选

圆形柱塞	滚轮柱塞	
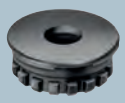		
保护盖（选配） P3SE5000-0AC30		
Teflon 柱塞，集成在基本型开关中	塑料滚轮	优质钢滚轮
↓ Vmax.=1m/s ⊖	↔ Vmax.=1m/s ⊖	↔ Vmax.=1m/s ⊖

触点块		LED 显示	接线				
触点	触点类型						
1 NO/1 NC	缓动触点	-	2x(M20x1.5)	成套装置	P3SE5 242-0BC05	P3SE5 242-0BD03	-
				基本型开关 + 执行头	- -	P3SE5 242-0BC05 P3SE5 000-0AD03	P3SE5 242-0BC05 P3SE5 000-0AD04
	集成瞬动触点，不可更换	-	2x(M20x1.5)	成套装置	P3SE5 242-0HC05	P3SE5 242-0HD03	
				基本型开关 + 执行头	- -	P3SE5 242-0HC05 P3SE5 000-0AD03	P3SE5 242-0HC05 P3SE5 000-0AD04
	集成短行程瞬 动触点，不可更换	-		成套装置	P3SE5 242-0FC05	-	-
				基本型开关 + 执行头	- -	P3SE5 242-0FC05 P3SE5 000-0AD03	P3SE5 242-0FC05 P3SE5 000-0AD04
1 NO/2 NC	缓动触点	-	2x(M20x1.5)	成套装置	P3SE5 242-0KC05	-	-
				基本型开关 + 执行头	- -	P3SE5 242-0KC05 P3SE5 000-0AD03	P3SE5 242-0KC05 P3SE5 000-0AD04
		2 个 LED，黄色 / 绿色，24 VDC		成套装置	P3SE5 242-1KC05	-	-
				基本型开关 + 执行头	- -	P3SE5 242-1KC05 P3SE5 000-0AD03	P3SE5 242-1KC05 P3SE5 000-0AD04
	瞬动触点	-	2x(M20x1.5)	成套装置	P3SE5 242-0LC05	P3SE5 242-0LD03	-
				基本型开关 + 执行头	- -	P3SE5 242-0LC05 P3SE5 000-0AD03	P3SE5 242-0LC05 P3SE5 000-0AD04
		2 个 LED，黄色 / 绿色，24 VDC		成套装置	P3SE5 242-1LC05	-	-
				基本型开关 + 执行头	- -	P3SE5 242-1LC05 P3SE5 000-0AD03	P3SE5 242-1LC05 P3SE5 000-0AD04
2NO/1 NC	缓动触点		1 x(M20x1.5)	成套装置	P3SE5 242-0PC05	-	-
				基本型开关 + 执行头	- -	P3SE5 242-0PC05 P3SE5 000-0AD03	P3SE5 242-0PC05 P3SE5 000-0AD04
1 NO/2 NC	缓动触点		1 x(M20x1.5)	成套装置	P3SE5 242-0MC05	-	-
先合后断触点				基本型开关 + 执行头	- -	P3SE5 242-0MC05 P3SE5 000-0AD03	P3SE5 242-0MC P3SE5 000-0AD04

	滚轮摇臂		斜角摇臂	
塑料滚轮， 中心安装 ↔ Vmax.=1m/s	金属摇臂 塑料滚轮 ← Vmax.=1m/s	优质钢摇臂 塑料滚轮 ← Vmax.=1m/s	金属摇臂 塑料滚轮 ↑ Vmax.=1m/s	优质钢摇臂 塑料滚轮 ↑ Vmax.=1m/s
-	P3SE5 242-0BE10	-	-	-
P3SE5 242-0BC05 P3SE5 000-0AD10	P3SE5 242-0BC05 P3SE5 000-0AE10	P3SE5 242-0BC05 P3SE5 000-0AE12	P3SE5 242-0BC05 P3SE5 000-0AF10	P3SE5 242-0BC05 P3SE5 000-0AF12
-	P3SE5 242-0HE10	-	-	-
P3SE5 242-0HC05 P3SE5 000-0AD10	P3SE5 242-0HC05 P3SE5 000-0AE10	P3SE5 242-0HC05 P3SE5 000-0AE12	P3SE5 242-0HC05 P3SE5 000-0AF10	P3SE5 242-0HC05 P3SE5 000-0AF12
-	-	-	-	-
P3SE5 242-0FC05 P3SE5 000-0AD10	P3SE5 242-0FC05 P3SE5 000-0AE10	P3SE5 242-0FC05 P3SE5 000-0AE12	P3SE5 242-0FC05 P3SE5 000-0AF10	P3SE5 242-0FC05 P3SE5 000-0AF12
-	-	-	-	-
P3SE5 242-0KC05 P3SE5 000-0AD10	P3SE5 242-0KC05 P3SE5 000-0AE10	P3SE5 242-0KC05 P3SE5 000-0AE12	P3SE5 242-0KC05 P3SE5 000-0AF10	P3SE5 242-0KC05 P3SE5 000-0AF12
-	-	-	-	-
P3SE5 242-1KC05 P3SE5 000-0AD10	P3SE5 242-1KC05 P3SE5 000-0AE10	PSE5 242-1KC05 P3SE5 000-0AE12	P3SE5 242-1KC05 P3SE5 000-0AF10	P3SE5 242-1KC05 P3SE5 000-0AF12
-	P3SE5 242-0LE10	-	-	-
P3SE5 242-0LC05 P3SE5 000-0AD10	P3SE5 242-0LC05 P3SE5 000-0AE10	P3SE5 242-0LC05 P3SE5 000-0AE12	P3SE5 242-0LC05 P3SE5 000-0AF10	P3SE5 242-0LC05 P3SE5 000-0AF12
-	-	-	-	-
P3SE5 242-1LC05 P3SE5 000-0AD10	P3SE5 242-1LC05 P3SE5 000-0AE10	P3SE5 242-1LC05 P3SE5 000-0AE12	P3SE5 242-1LC05 P3SE5 000-0AF10	P3SE5 242-1LC05 P3SE5 000-0AF12
-	-	-	-	-
P3SE5 242-0PC05 P3SE5 000-0AD10	P3SE5 242-0PC05 P3SE5 000-0AE10	P3SE5 242-0PC05 P3SE5 000-0AE12	P3SE5 242-0PC05 P3SE5 000-0AF10	P3SE5 242-0PC05 P3SE5 000-0AF12
-	-	-	-	-
P3SE5 242-0MC05 P3SE5 000-0AD10	P3SE5 242-0MC05 P3SE5 000-0AE10	P3SE5 242-0MC05 P3SE5 000-0AE12	P3SE5 242-0MC05 P3SE5 000-0AF10	P3SE5 242-0MC05 P3SE5 000-0AF12

标准型行程开关
塑料底座，宽 50 mm

动作点符合标准 EN 50047，
防护等级 IP66/IP67

成套装置 及
模块选

触点块		LED 显示	接线		弹簧杆式执行头		
					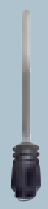 塑料柱塞 总长度 142.5 mm 可从任何方向起动	金属摇臂 塑料滚轮	+ 优质钢摇臂 塑料滚轮
触点	触点类型				Vmax.= 1 m/s	↔ Vmax.=1.5m/s ⊖	↔ Vmax.=1.5m/s ⊖
1 N0/1 NC	缓动触点	-	2 x (M20 x 1.5)	成套装置	-	P3SE5 242-0BK21	-
				基本型开关 + 执行头 + 双向摇臂	- - -	P3SE5 242-0BC05 P3SE5 000-0AK00 P3SE5 000-0AA21	P3SE5 242-0BC05 P3SE5 000-0AK00 P3SE5 000-0AA31
	集成瞬动触点，不可更换	-	2 x (M20 x1.5)	成套装置	-	P3SE5 242-0HK21	-
				基本型开关 + 执行头 + 双向摇臂	P3SE5 242-0HC05 P3SE5 000-0AR01 -	P3SE5 242-0HC05 P3SE5 000-0AK00 P3SE5 000-0AA21	P3SE5 242-0HC05 P3SE5 000-0AK00 P3SE5 000-0AA31
	集成短行程瞬动触点，不 可更换	-		成套装置	-	-	-
				基本型开关 + 执行头 + 双向摇臂	P3SE5 242-0FC05 P3SE5 000-0AR01 -	P3SE5 242-0FC05 P3SE5 000-0AK00 P3SE5 000-0AA21	P3SE5 242-0FC05 P3SE5 000-0AK00 P3SE5 000-0AA31
1 N0/2NC	缓动触点	-	2 x (M20 x 1.5)	成套装置	-	-	--
				基本型开关 + 执行头 + 双向摇臂	- - -	P3SE5 242-0KC05 P3SE5 000-0AK00 P3SE5 000-0AA21	P3SE5 242-0KC05 P3SE5 000-0AK00 P3SE5 000-0AA31
		2 个 LED, 黄色 / 绿色, 24 VDC		成套装置	-	-	-
				基本型开关 + 执行头 + 双向摇臂	- - -	P3SE5 242-1KC05 P3SE5 000-0AK00 P3SE5 000-0AA21	P3SE5 242-1KC05 P3SE5 000-0AK00 P3SE5 000-0AA31
	瞬动触点	-	2 x (M20 x 1.5)	成套装置	-	P3SE5 242-0LK21	--
				基本型开关 + 执行头 + 双向摇臂	P3SE5 242-0LC05 P3SE5 000-0AR01 -	P3SE5 242-0LC05 P3SE5 000-0AK00 P3SE5 000-0AA21	P3SE5 242-0LC05 P3SE5 000-0AK00 P3SE5 000-0AA31
		2 个 LED, 黄色 / 绿色, 24 VDC		成套装置	-	-	-
				基本型开关 + 执行头 + 双向摇臂	P3SE5 242-1LC05 P3SE5 000-0AR01 -	P3SE5 242-1LC05 P3SE5 000-0AK00 P3SE5 000-0AA21	P3SE5 242-1LC05 P3SE5 000-0AK00 P3SE5 000-0AA31
2N0/1 NC	缓动触点	-	1 x (M20 x 1.5)	成套装置	-	-	--
				基本型开关 + 执行头 + 双向摇臂	- - -	P3SE5 242-0PC05 P3SE5 000-0AK00 P3SE5 000-0AA21	P3SE5 242-0PC05 P3SE5 000-0AK00 P3SE5 000-0AA31
1 N0/2 NC	缓动触点	-	1 x (M20 x1.5)	成套装置	-	-	-
先合后断触点				基本型开关 + 执行头 + 双向摇臂	- - -	P3SE5 242-0MC05 P3SE5 000-0AK00 P3SE5 000-0AA21	P3SE5 242-0MC P3SE5 000-0AK00 P3SE5 000-0AA31

双向摇臂执行头（向右和 / 或向左转换，可调整）

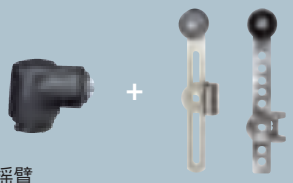

可调整长度的双向摇臂

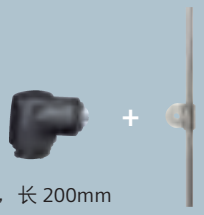

推杆式执行头，长 200mm

金属摇臂 塑料滚轮	优质钢滚轮	带有闩锁孔， 塑料滚轮	铝	塑料
↔ Vmax.=1m/s ⊖	↔ Vmax.=1m/s	↔ Vmax.=1m/s ⊖	↔ Vmax.=1m/s	↔ Vmax.=1m/s
-	-	-	-	-
P3SE5 242-0BC05 P3SE5 000-0AK00 P3SE5 000-0AA50	P3SE5 242-0BC05 P3SE5 000-0AK00 P3SE5 000-0AA51	P3SE5 242-0BC05 P3SE5 000-0AK00 P3SE5 000-0AA60	P3SE5 242-0BC05 P3SE5 000-0AK00 P3SE5 000-0AA80	P3SE5 242-0BC05 P3SE5 000-0AK00 P3SE5 000-0AA82
P3SE5 242-0HK50	-	-	-	-
P3SE5 242-0HC05 P3SE5 000-0AK00 P3SE5 000-0AA50	P3SE5 242-0HC05 P3SE5 000-0AK00 P3SE5 000-0AA51	P3SE5 242-0HC05 P3SE5 000-0AK00 P3SE5 000-0AA60	P3SE5 242-0HC05 P3SE5 000-0AK00 P3SE5 000-0AA80	P3SE5 242-0HC05 P3SE5 000-0AK00 P3SE5 000-0AA82
-	-	-	-	-
P3SE5 242-0FC05 P3SE5 000-0AK00 P3SE5 000-0AA50	P3SE5 242-0FC05 P3SE5 000-0AK00 P3SE5 000-0AA51	P3SE5 242-0FC05 P3SE5 000-0AK00 P3SE5 000-0AA60	P3SE5 242-0FC05 P3SE5 000-0AK00 P3SE5 000-0AA80	P3SE5 242-0FC05 P3SE5 000-0AK00 P3SE5 000-0AA82
-	-	-	-	-
P3SE5 242-0KC05 P3SE5 000-0AK00 P3SE5 000-0AA50	P3SE5 242-0KC05 P3SE5 000-0AK00 P3SE5 000-0AA51	P3SE5 242-0KC05 P3SE5 000-0AK00 P3SE5 000-0AA60	P3SE5 242-0KC05 P3SE5 000-0AK00 P3SE5 000-0AA80	P3SE5 242-0KC05 P3SE5 000-0AK00 P3SE5 000-0AA82
-	-	-	-	-
P3SE5 242-1KC05 P3SE5 000-0AK00 P3SE5 000-0AA50	P3SE5 242-1KC05 P3SE5 000-0AK00 P3SE5 000-0AA51	P3SE5 242-1KC05 P3SE5 000-0AK00 P3SE5 000-0AA60	P3SE5 242-1KC05 P3SE5 000-0AK00 P3SE5 000-0AA80	P3SE5 242-1KC05 P3SE5 000-0AK00 P3SE5 000-0AA82
-	-	-	-	-
P3SE5 242-0LC05 P3SE5 000-0AK00 P3SE5 000-0AA50	P3SE5 242-0LC05 P3SE5 000-0AK00 P3SE5 000-0AA51	P3SE5 242-0LC05 P3SE5 000-0AK00 P3SE5 000-0AA60	P3SE5 242-0LC05 P3SE5 000-0AK00 P3SE5 000-0AA80	P3SE5 242-0LC05 P3SE5 000-0AK00 P3SE5 000-0AA82
-	-	-	-	-
P3SE5 242-1LC05 P3SE5 000-0AK00 P3SE5 000-0AA50	P3SE5 242-1LC05 P3SE5 000-0AK00 P3SE5 000-0AA51	P3SE5 242-1LC05 P3SE5 000-0AK00 P3SE5 000-0AA60	P3SE5 242-1LC05 P3SE5 000-0AK00 P3SE5 000-0AA80	P3SE5 242-1LC05 P3SE5 000-0AK00 P3SE5 000-0AA82
-	-	-	-	-
P3SE5 242-0PC05 P3SE5 000-0AK00 P3SE5 000-0AA50	P3SE5 242-0PC05 P3SE5 000-0AK00 P3SE5 000-0AA51	P3SE5 242-0PC05 P3SE5 000-0AK00 P3SE5 000-0AA60	P3SE5 242-0PC05 P3SE5 000-0AK00 P3SE5 000-0AA80	P3SE5 242-0PC05 P3SE5 000-0AK00 P3SE5 000-0AA82
-	-	-	-	-
P3SE5 242-0MC05 P3SE5 000-0AK00 P3SE5 000-0AA50	P3SE5 242-0MC05 P3SE5 000-0AK00 P3SE5 000-0AA51	P3SE5 242-0MC05 P3SE5 000-0AK00 P3SE5 000-0AA60	P3SE5 242-0MC05 P3SE5 000-0AK00 P3SE5 000-0AA80	P3SE5 242-0MC05 P3SE5 000-0AK00 P3SE5 000-0AA82

标准型行程开关
金属底座，宽 31 mm

安装和动作点符合标准 EN 50047，
防护等级 IP66/IP67

成套装置 及
模块选型

圆形柱塞，B 型	扁平柱塞	
保护盖（选配） P3SE5000-0AC30		
Teflon 柱塞，集成在基本型开关中	优质钢柱塞	塑料滚轮
↓ Vmax.=1m/s	↓ Vmax.=1.5m/s	↔ Vmax.=1m/s

触点块		LED 显示					
触点	触电类型		接线				
1NO / 1NC	缓动触点	-	1 x(M20x1.5)	成套装置	P3SE5 212-0BC05	P3SE5 212-0BB01	P3SE5 212-0BD03
				基本型开关 + 执行头	- -	P3SE5 212-0BC05 P3SE5 000-0AB01	P3SE5 212-0BC05 P3SE5 000-0AD03
			M12 插头，5 极	成套装置	P3SE5 214-0BC05-1AC5	-	-
				基本型开关 + 执行头	- -	P3SE5 214-0BC05-1AC5 P3SE5 000-0AB01	P3SE5 214-0BC05-1AC P3SE5 000-0AD03
	集成瞬动触点，不可更换	-	1 x(M20x1.5)	成套装置	P3SE5 212-0CC05	P3SE5 212-0CB01	P3SE5 212-0CD03
				基本型开关 + 执行头	- -	P3SE5 212-0CC05 P3SE5 000-0AB01	P3SE5 212-0CC05 P3SE5 000-0AD03
			M12 插头，5 极	成套装置	P3SE5 214-0CC05-1AC5	-	-
				基本型开关 + 执行头	- -	P3SE5 214-0CC05-1AC5 P3SE5 000-0AB01	P3SE5 214-0CC05-1AC P3SE5 000-0AD03
	集成短行程瞬动触 点，不可更换	-	1 x(M20x1.5)	成套装置	-	-	-
				基本型开关 + 执行头	- -	- -	- -
1NO / 2NC	缓动触点	-	1 x(M20x1.5)	成套装置	P3SE5 212-0KC05	P3SE5 212-0KB01	P3SE5 212-0KD03
				基本型开关 + 执行头	- -	P3SE5 212-0KC05 P3SE5 000-0AB01	P3SE5 212-0KC05 P3SE5 000-0AD03
			M12 插头，5 极 (连接 2 个常 闭触点)	成套装置	P3SE5 214-0KC05-1AE	-	-
				基本型开关 + 执行头	1 - -	P3SE5 214-0KC05-1AE1 P3SE5 000-0AB01	P3SE5 214-0KC05-1AE P3SE5 000-0AD03
	瞬动触点	-	1 x(M20x1.5)	成套装置	P3SE5 212-0LC05	P3SE5 212-0LB01	P3SE5 212-0LD03
				基本型开关 + 执行头	- -	P3SE5 212-0LC05 P3SE5 000-0AB01	P3SE5 212-0LC05 P3SE5 000-0AD03
		2 LEDs, 黄色 / 绿 色 24 VDC	1 x(M20x1.5)	成套装置	P3SE5 212-1LC05	-	-
				基本型开关 + 执行头	- -	P3SE5 212-1LC05 P3SE5 000-0AB01	P3SE5 212-1LC05 P3SE5 000-0AD03
		-	M12 插头，5 极 (连接 2 个常 闭触点)	成套装置	P3SE5 214-0LC05-1AE1	-	-
				基本型开关 + 执行头	- -	P3SE5 214-0LC05-1AE1 P3SE5 000-0AB01	P3SE5 214-0LC05-1AE P3SE5 000-0AD03
2NO / 1NC	缓动触点	-	1 x(M20x1.5)	成套装置	P3SE5 212-0PC05	-	-
				基本型开关 + 执行头	- -	P3SE5 212-0PC05 P3SE5 000-0AB01	P3SE5 212-0PC05 P3SE5 000-0AD03
1NO / 2NC	缓动触点	-	1 x(M20x1.5)	成套装置	P3SE5 212-0MC05	-	-
先合后断触点				基本型开关 + 执行头	- -	P3SE5 212-0MC05 P3SE5 000-0AB01	P3SE5 212-0MC05 P3SE5 000-0AD03

滚轮柱塞，C 型			滚轮摇臂，E 型		斜角摇臂	
优质钢滚轮	塑料滚轮， 中心安装	金属摇臂	优质钢滚轮	优质钢摇臂 塑料滚轮	金属摇臂 塑料滚轮	优质钢摇臂 塑料滚轮
↔ Vmax.=1m/s	↔ Vmax.=1m/s	← Vmax.=1m/s	← Vmax.=1m/s	← Vmax.=1m/s	↑ Vmax.=1m/s	↑ Vmax.=1m/s
-	-	P3SE5 212-0BE10	-	-	P3SE5 212-0BF10	-
P3SE5 212-0BC05 P3SE5 000-0AD04	P3SE5 212-0BC05 P3SE5 000-0AD10	P3SE5 212-0BC05 P3SE5 000-0AE10	P3SE5 212-0BC05 P3SE5 000-0AE11	P3SE5 212-0BC05 P3SE5 000-0AE12	P3SE5 212-0BC05 P3SE5 000-0AF10	P3SE5 212-0BC05 P3SE5 000-0AF12
-	-	-	-	-	-	-
P3SE5 214-0BC05-1AC5 P3SE5 000-0AD04	P3SE5 214-0BC05-1AC5 P3SE5 000-0AD10	P3SE5 214-0BC05-1AC5 P3SE5 000-0AE10	P3SE5 214-0BC05-1AC5 P3SE5 000-0AE11	P3SE5 214-0BC05-1AC5 P3SE5 000-0AE12	P3SE5 214-0BC05-1AC5 P3SE5 000-0AF10	P3SE5 214-0BC05-1AC5 P3SE5 000-0AF12
-	-	P3SE5 212-0CE10	-	-	3SE5 212-0CF10	-
P3SE5 212-0CC05 P3SE5 000-0AD04	P3SE5 212-0CC05 P3SE5 000-0AD10	P3SE5 212-0CC05 P3SE5 000-0AE10	P3SE5 212-0CC05 P3SE5 000-0AE11	P3SE5 212-0CC05 P3SE5 000-0AE12	P3SE5 212-0CC05 P3SE5 000-0AF10	P3SE5 212-0CC05 P3SE5 000-0AF12
-	-	-	-	-	-	-
P3SE5 214-0CC05-1AC5 P3SE5 000-0AD04	P3SE5 214-0CC05-1AC5 P3SE5 000-0AD10	P3SE5 214-0CC05-1AC5 P3SE5 000-0AE10	P3SE5 214-0CC05-1AC5 P3SE5 000-0AE11	P3SE5 214-0CC05-1AC5 P3SE5 000-0AE12	P3SE5 214-0CC05-1AC5 P3SE5 000-0AF10	P3SE5 214-0CC05-1AC5 P3SE5 000-0AF12
-	-	-	-	-	-	-
- -	- -	- -	- -	- -	- -	- -
-	-	P3SE5 212-0KE10	-	-	P3SE5 212-0KF10	-
P3SE5 212-0KC05 P3SE5 000-0AD04	P3SE5 212-0KC05 P3SE5 000-0AD10	P3SE5 212-0KC05 P3SE5 000-0AE10	P3SE5 212-0KC05 P3SE5 000-0AE11	P3SE5 212-0KC05 P3SE5 000-0AE12	P3SE5 212-0KC05 P3SE5 000-0AF10	P3SE5 212-0KC05 P3SE5 000-0AF12
-	-		-	-	-	-
P3SE5 214-0KC05-1AE1 P3SE5 000-0AD04	P3SE5 214-0KC05-1AE1 P3SE5 000-0AD10	P3SE5 214-0KC05-1AE1 P3SE5 000-0AE10	P3SE5 214-0KC05-1AE1 P3SE5 000-0AE11	P3SE5 214-0KC05-1AE1 P3SE5 000-0AE12	P3SE5 214-0KC05-1AE1 P3SE5 000-0AF10	P3SE5 214-0KC05-1AE1 P3SE5 000-0AF12
-	-	P3SE5 212-0LE10	-	-	3SE5 212-0LF10	-
P3SE5 212-0LC05 P3SE5 000-0AD04	P3SE5 212-0LC05 P3SE5 000-0AD10	P3SE5 212-0LC05 P3SE5 000-0AE10	P3SE5 212-0LC05 P3SE5 000-0AE11	P3SE5 212-0LC05 P3SE5 000-0AE12	P3SE5 212-0LC05 P3SE5 000-0AF10	P3SE5 212-0LC05 P3SE5 000-0AF12
-	-	-	-	-	-	-
P3SE5 212-1LC05 P3SE5 000-0AD04	P3SE5 212-1LC05 P3SE5 000-0AD10	P3SE5 212-1LC05 P3SE5 000-0AE10	P3SE5 212-1LC05 P3SE5 000-0AE11	P3SE5 212-1LC05 P3SE5 000-0AE12	P3SE5 212-1LC05 P3SE5 000-0AF10	P3SE5 212-1LC05 P3SE5 000-0AF12
-	-	-	-	-	-	-
P3SE5 214-0LC05-1AE1 P3SE5 000-0AD04	P3SE5 214-0LC05-1AE1 P3SE5 000-0AD10	P3SE5 214-0LC05-1AE1 P3SE5 000-0AE10	P3SE5 214-0LC05-1AE1 P3SE5 000-0AE11	P3SE5 214-0LC05-1AE1 P3SE5 000-0AE12	P3SE5 214-0LC05-1AE1 P3SE5 000-0AF10	P3SE5 214-0LC05-1AE1 P3SE5 000-0AF12
-	-	-	-	-	-	-
P3SE5 212-0PC05 P3SE5 000-0AD04	P3SE5 212-0PC05 P3SE5 000-0AD10	P3SE5 212-0PC05 P3SE5 000-0AE10	P3SE5 212-0PC05 P3SE5 000-0AE11	P3SE5 212-0PC05 P3SE5 000-0AE12	P3SE5232-0PC05 P3SE5 000-0AF10	P3SE5 212-0PC05 P3SE5 000-0AF12
-	-	-	-	-	-	-
P3SE5 212-0MC05 P3SE5 000-0AD04	P3SE5 212-0MC05 P3SE5 000-0AD10	P3SE5 212-0MC05 P3SE5 000-0AE10	P3SE5 212-0MC05 P3SE5 000-0AE11	P3SE5 212-0MC05 P3SE5 000-0AE12	P3SE5 212-0MC05 P3SE5 000-0AF10	P3SE5 212-0MC05 P3SE5 000-0AF12

标准型行程开关
金属底座，宽 31 mm

安装和动作点符合标准 EN 50047，
防护等级 IP66/IP67

成套装置 及
模块选型

触点块 触点	触动类型	LED 显示	接线		弹簧杆执行头 保护盖（选配） P3SE5000-0AC30 塑料柱塞， 总长度 142.5 mm 可从任何方向起动， Vmax.=1m/s	双向摇臂，A 型，符合标准 金属摇臂 优质钢柱塞 ↔ Vmax.=1.5m/s	优质钢摇臂 塑料滚轮 ↔ Vmax.=1m/s
1 NO/1 NC	缓动触点	-	1 x (M20 x 1.5)	成套装置	-	P3SE5 212-0BK21	-
				基本型开关 + 执行头 + 双向摇臂	- - -	P3SE5 212-0BC05 P3SE5 000-0AK00 P3SE5 000-0AA21	P3SE5 212-0BC05 P3SE5 000-0AK00 P3SE5 000-0AA31
			M12 插头， 4 极	成套装置	-	-	-
				基本型开关 + 执行头 + 双向摇臂	- - -	P3SE5 214-0BC05-1AC5 P3SE5 000-0AK00 P3SE5 000-0AA21	P3SE5 214-0BC05-1AC5 P3SE5 000-0AK00 P3SE5 000-0AA31
	集成瞬动触点，不可更换	-	1 x (M20 x1.5)	成套装置	-	P3SE5 212-0CK21	-
				基本型开关 + 执行头 + 双向摇臂	P3SE5 212-0CC05 P3SE5 000-0AR01 -	P3SE5 212-0CC05 P3SE5 000-0AK00 P3SE5 000-0AA21	P3SE5 212-0CC05 P3SE5 000-0AK00 P3SE5 000-0AA31
			M12 插头， 4 极	成套装置	-	-	-
				基本型开关 + 执行头 + 双向摇臂	P3SE5 214-0CC05-1AC5 P3SE5 000-0AR01 -	P3SE5 214-0CC05-1AC5 P3SE5 000-0AK00 P3SE5 000-0AA21	P3SE5 214-0CC05-1AC5 P3SE5 000-0AK00 P3SE5 000-0AA31
	集成短行程瞬动触点，不可更换	-	1 x (M20 x1.5)	成套装置	-	-	-
				基本型开关 + 执行头 + 双向摇臂	- - -	- - -	- - -
1 NO/2 NC	缓动触点	-	1 x (M20 x 1.5)	成套装置	-	P3SE5 212-0KK21	-
				基本型开关 + 执行头 + 双向摇臂	- - -	P3SE5 212-0KC05 P3SE5 000-0AK00 P3SE5 000-0AA21	P3SE5 212-0KC05 P3SE5 000-0AK00 P3SE5 000-0AA31
			M12 插头，4 极（连接 2 个常闭触点）	成套装置	-	-	-
				基本型开关 + 执行头 + 双向摇臂	- - -	P3SE5 214-0KC05-1AE1 P3SE5 000-0AK00 P3SE5 000-0AA21	P3SE5 214-0KC05-1AE1 P3SE5 000-0AK00 P3SE5 000-0AA31
	瞬动触点	-	1 x (M20 x 1.5)	成套装置	-	P3SE5 212-0LK21	-
				基本型开关 + 执行头 + 双向摇臂	P3SE5 212-0LC05 P3SE5 000-0AR01 -	P3SE5 212-0LC05 P3SE5 000-0AK00 P3SE5 000-0AA21	P3SE5 212-0LC05 P3SE5 000-0AK00 P3SE5 000-0AA31
		2 个 LED， 黄色 / 绿色，24VDC	1 x (M20 x1.5)	成套装置	-	-	-
				基本型开关 + 执行头 + 双向摇臂	P3SE5 212-1LC05 P3SE5 000-0AR01 -	P3SE5 212-1LC05 P3SE5 000-0AK00 P3SE5 000-0AA21	P3SE5 212-1LC05 P3SE5 000-0AK00 P3SE5 000-0AA31
		-	M12 插头，4 极（连接 2 个常闭触点）	成套装置	-	-	-
				基本型开关 + 执行头 + 双向摇臂	P3SE5 214-0LC05-1AE1 P3SE5 000-0AR01 -	P3SE5 214-0LC05-1AE1 P3SE5 000-0AK00 P3SE5 000-0AA21	P3SE5 214-0LC05-1AE1 P3SE5 000-0AK00 P3SE5 000-0AA31
2 NO/1 NC	缓动触点	-	1 x (M20 x 1.5)	成套装置	-	-	-
				基本型开关 + 执行头 + 双向摇臂	- - -	P3SE5 212-0PC05 P3SE5 000-0AK00 P3SE5 000-0AA21	P3SE5 212-0PC05 P3SE5 000-0AK00 P3SE5 000-0AA31
1 NO/2 NC 先合后断触点	缓动触点	-	1 x (M20 x1.5)	成套装置	-	-	-
				基本型开关 + 执行头 + 双向摇臂	- - -	P3SE5 212-0MC05 P3SE5 000-0AK00 P3SE5 000-0AA21	P3SE5 212-0MC05 P3SE5 000-0AK00 P3SE5 000-0AA31

详细订货说明，参见第 9 页。

双向摇臂执行头（向右和 / 或向左转换，可调整）

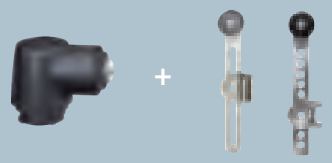

可调整长度的双向摇臂			推杆式执行头，长 200 mm	
金属摇臂 塑料滚轮 ↔ Vmax.=1.5m/s	优质钢滚轮 ↔ Vmax.=1.5m/s	带有闩锁孔，塑料滚轮 ↔ Vmax.=1.5m/s ⊖	铝 ↔ Vmax.=1.5m/s	塑料 ↔ Vmax.=1.5m/s
P3SE5 212-0BK50	-	-	-	-
P3SE5 212-0BC05 P3SE5 000-0AK00 P3SE5 000-0AA50	P3SE5 212-0BC05 P3SE5 000-0AK00 P3SE5 000-0AA51	P3SE5 212-0BC05 P3SE5 000-0AK00 P3SE5 000-0AA60	P3SE5 212-0BC05 P3SE5 000-0AK00 P3SE5 000-0AA80	P3SE5 212-0BC05 P3SE5 000-0AK00 P3SE5 000-0AA82
-	-	-	-	-
P3SE5 214-0BC05-1AC5 P3SE5 000-0AK00 P3SE5 000-0AA50	P3SE5 214-0BC05-1AC5 P3SE5 000-0AK00 P3SE5 000-0AA51	P3SE5 214-0BC05-1AC5 P3SE5 000-0AK00 P3SE5 000-0AA60	P3SE5 214-0BC05-1AC5 P3SE5 000-0AK00 P3SE5 000-0AA80	P3SE5 214-0BC05-1AC5 P3SE5 000-0AK00 P3SE5 000-0AA82
P3SE5 212-0CK50	-	P3SE5 212-0CK60	-	-
P3SE5 212-0CC05 P3SE5 000-0AK00 P3SE5 000-0AA50	P3SE5 212-0CC05 P3SE5 000-0AK00 P3SE5 000-0AA51	P3SE5 212-0CC05 P3SE5 000-0AK00 P3SE5 000-0AA60	P3SE5 212-0CC05 P3SE5 000-0AK00 P3SE5 000-0AA80	P3SE5 212-0CC05 P3SE5 000-0AK00 P3SE5 000-0AA82
-	-	-	-	-
P3SE5 214-0CC05-1AC5 P3SE5 000-0AK00 P3SE5 000-0AA50	P3SE5 214-0CC05-1AC5 P3SE5 000-0AK00 P3SE5 000-0AA51	P3SE5 214-0CC05-1AC5 P3SE5 000-0AK00 P3SE5 000-0AA60	P3SE5 214-0CC05-1AC5 P3SE5 000-0AK00 P3SE5 000-0AA80	P3SE5 214-0CC05-1AC5 P3SE5 000-0AK00 P3SE5 000-0AA82
-	-	-	-	-
- - -	- - -	- - -	- - -	- - -
-	-	P3SE5 212-0KK60	-	-
P3SE5 212-0KC05 P3SE5 000-0AK00 P3SE5 000-0AA50	P3SE5 212-0KC05 P3SE5 000-0AK00 P3SE5 000-0AA51	P3SE5 212-0KC05 P3SE5 000-0AK00 P3SE5 000-0AA60	P3SE5 212-0KC05 P3SE5 000-0AK00 P3SE5 000-0AA80	P3SE5 212-0KC05 P3SE5 000-0AK00 P3SE5 000-0AA82
-	-	-	-	-
P3SE5 214-0KC05-1AE1 P3SE5 000-0AK00 P3SE5 000-0AA50	P3SE5 214-0KC05-1AE1 P3SE5 000-0AK00 P3SE5 000-0AA51	P3SE5 214-0KC05-1AE1 P3SE5 000-0AK00 P3SE5 000-0AA60	P3SE5 214-0KC05-1AE1 P3SE5 000-0AK00 P3SE5 000-0AA80	P3SE5 214-0KC05-1AE1 P3SE5 000-0AK00 PSE5 000-0AA82 -
P3SE5 212-0LK50	-	P3SE5 212-0LK60	-	
P3SE5 212-0LC05 P3SE5 000-0AK00 P3SE5 000-0AA50	P3SE5 212-0LC05 P3SE5 000-0AK00 P3SE5 000-0AA51	P3SE5 212-0LC05 P3SE5 000-0AK00 P3SE5 000-0AA60	P3SE5 212-0LC05 P3SE5 000-0AK00 P3SE5 000-0AA80	P3SE5 212-0LC05 P3SE5 000-0AK00 P3SE5 000-0AA82
-	-	-	-	-
P3SE5 212-1LC05 P3SE5 000-0AK00 P3SE5 000-0AA50	P3SE5 212-1LC05 P3SE5 000-0AK00 P3SE5 000-0AA51	P3SE5 212-1LC05 P3SE5 000-0AK00 P3SE5 000-0AA60	P3SE5 212-1LC05 P3SE5 000-0AK00 P3SE5 000-0AA80	P3SE5 212-1LC05 P3SE5 000-0AK00 P3SE5 000-0AA82
-	-	-	-	-
P3SE5 214-0LC05-1AE1 P3SE5 000-0AK00 P3SE5 000-0AA50	P3SE5 214-0LC05-1AE1 P3SE5 000-0AK00 P3SE5 000-0AA51	P3SE5 214-0LC05-1AE1 P3SE5 000-0AK00 P3SE5 000-0AA60	P3SE5 214-0LC05-1AE1 P3SE5 000-0AK00 P3SE5 000-0AA80	P3SE5 214-0LC05-1AE1 P3SE5 000-0AK00 P3SE5 000-0AA82
-	-	-	-	-
P3SE5 212-0PC05 P3SE5 000-0AK00 P3SE5 000-0AA50	P3SE5 212-0PC05 P3SE5 000-0AK00 P3SE5 000-0AA51	P3SE5 212-0PC05 P3SE5 000-0AK00 P3SE5 000-0AA60	P3SE5 212-0PC05 P3SE5 000-0AK00 P3SE5 000-0AA80	P3SE5 212-0PC05 P3SE5 000-0AK00 P3SE5 000-0AA82
-	-	-	-	-
P3SE5 212-0MC05 P3SE5 000-0AK00 P3SE5 000-0AA50	P3SE5 212-0MC05 P3SE5 000-0AK00 P3SE5 000-0AA51	P3SE5 212-0MC05 P3SE5 000-0AK00 P3SE5 000-0AA60	P3SE5 212-0MC05 P3SE5 000-0AK00 P3SE5 000-0AA80	P3SE5 212-0MC05 P3SE5 000-0AK00 P3SE5 000-0AA82

标准型行程开关
金属底座，宽 40mm

安装和动作点符合标准 EN 50041，
防护等级 IP66/IP67

成套装置 及
模块选型

触点块		LED 显示			扁平柱塞	圆形柱塞，B 型	滚轮柱塞，C 型
					优质钢柱塞	优质钢柱塞，带超行程	优质钢滚轮，带超行程
					↓ Vmax.=1.5m/s	↓ Vmax.=1.5m/s	↔ Vmax.=1m/s
触点	触点类型		接线				
1 NO/1NC	缓动触点	-	1 x (M20 x 1.5)	成套装置	P3SE5 112-0BB01	P3SE5 112-0BC02	P3SE5 112-0BD02
				基本型开关 + 执行头	P3SE5 112-0BA00 P3SE5 000-0AB01	P3SE5 112-0BA00 P3SE5 000-0AC02	P3SE5 112-0BA00 P3SE5 000-0AD02
			M12 插头，5 极（连接保护 地）	成套装置	-	-	-
				基本型开关 + 执行头	P3SE5 114-0BA00-1AC5 P3SE5 000-0AB01	P3SE5 114-0BA00-1AC5 P3SE5 000-0AC02	P3SE5 114-0BA00-1AC5 P3SE5 000-0AD02
	瞬动触点	-	1 x (M20 x 1.5)	成套装置	P3SE5 112-0CB01	P3SE5 112-0CC02	P3SE5 112-0CD02
				基本型开关 + 执行头	P3SE5 112-0CA00 P3SE5 000-0AB01	P3SE5 112-0CA00 P3SE5 000-0AC02	P3SE5 112-0CA00 P3SE5 000-0AD02
			M12 插头，5 极（连接保护 地）	成套装置	-	-	-
				基本型开关 + 执行头	P3SE5 114-0CA00-1AC5 P3SE5 000-0AB01	P3SE5 114-0CA00-1AC5 P3SE5 000-0AC02	P3SE5 114-0CA00-1AC5 P3SE5 000-0AD02
		2 个 LED, 绿色 / 黄色，24 VDC	M12 插头，5 极	成套装置	-	-	-
				基本型开关 + 执行头	P3SE5 114-1CA00-1AF3 P3SE5 000-0AB01	P3SE5 114-1CA00-1AF3 P3SE5 000-0AC02	P3SE5 114-1CA00-1AF3 P3SE5 000-0AD02
1 NO/2NC	缓动触点	-	1 x (M20 x 1.5)	成套装置	P3SE5 112-0KB01	P3SE5 112-0KC02	P3SE5 112-0KD02
				基本型开关 + 执行头	P3SE5 112-0KA00 P3SE5 000-0AB01	P3SE5 112-0KA00 P3SE5 000-0AC02	P3SE5 112-0KA00 P3SE5 000-0AD02
			M12 插头，5 极 (2NC, 连 接保护地）	成套装置	-	-	-
				基本型开关 + 执行头	P3SE5 114-0KA00-1AE1 P3SE5 000-0AB01	P3SE5 114-0KA00-1AE1 P3SE5 000-0AC02	P3SE5 114-0KA00-1AE1 P3SE5 000-0AD02
	瞬动触点	-	1 x (M20 x 1.5)	成套装置	P3SE5 112-0LB01	P3SE5 112-0LC02	P3SE5 112-0LD02
				基本型开关 + 执行头	P3SE5 112-0LA00 P3SE5 000-0AB01	P3SE5 112-0LA00 P3SE5 000-0AC02	P3SE5 112-0LA00 P3SE5 000-0AD02
			M12 插头，5 极 (2NC, 连 接保护地）	成套装置	-	-	-
				基本型开关 + 执行头	P3SE5 114-0LA00-1AE1 P3SE5 000-0AB01	P3SE5 114-0LA00-1AE1 P3SE5 000-0AC02	P3SE5 114-0LA00-1AE1 P3SE5 000-0AD02
2NO/1 NC	缓动触点	-	1 x (M20 x 1.5)	成套装置	-	-	-
				基本型开关 + 执行头	P3SE5 112-0PA00 P3SE5 000-0AB01	P3SE5 112-0PA00 P3SE5 000-0AC02	P3SE5 112-0PA00 P3SE5 000-0AD02
1 NO/2 NC			1 x (M20 x 1.5)	成套装置	-	-	-
先合后断触点	缓动触点	-		基本型开关 + 执行头	P3SE5 112-0MA00 P3SE5 000-0AB01	P3SE5 112-0MA00 P3SE5 000-0AC02	P3SE5 112-0MA00 P3SE5 000-0AD02

滚轮摇臂		斜角摇臂		弹簧杆式执行头
金属摇臂 塑料滚轮 ← Vmax.=2.5m/s ⊖	优质钢滚轮 ← Vmax.=2.5m/s ⊖	金属摇臂 塑料滚轮 ↑ Vmax.=2.5m/s ⊖	优质钢滚轮 ↑ Vmax.=2.5m/s ⊖	塑料柱塞， 总长度 142.5mm， 可从任何方向启动 Vmax.=1m/s
P3SE5 112-0BE01	-	P3SE5 112-0BF01	-	-
P3SE5 112-0BA00 P3SE5 000-0AE01	P3SE5 112-0BA00 P3SE5 000-0AE02	P3SE5 112-0BA00 P3SE5 000-0AF01	P3SE5 112-0BA00 P3SE5 000-0AF02	-
-	-	-	-	-
P3SE5 114-0BA00-1AC5 P3SE5 000-0AE01	P3SE5 114-0BA00-1AC5 P3SE5 000-0AE02	P3SE5 114-0BA00-1AC5 P3SE5 000-0AF01	P3SE5 114-0BA00-1AC5 P3SE5 000-0AF02	-
P3SE5 112-0CE01	-	P3SE5 112-0CF01	-	P3SE5 112-0CR01
P3SE5 112-0CA00 P3SE5 000-0AE01	P3SE5 112-0CA00 P3SE5 000-0AE02	P3SE5 112-0CA00 P3SE5 000-0AF01	P3SE5 112-0CA00 P3SE5 000-0AF02	P3SE5 112-0CA00 P3SE5 000-0AR01
-	-	-	-	-
P3SE5 114-0CA00-1AC5 P3SE5 000-0AE01	P3SE5 114-0CA00-1AC5 P3SE5 000-0AE02	P3SE5 114-0CA00-1AC5 P3SE5 000-0AF01	P3SE5 114-0CA00-1AC5 P3SE5 000-0AF02	P3SE5 114-0CA00-1AC5 P3SE5 000-0AR01
-	-	-	-	-
P3SE5 114-1CA00-1AF3 P3SE5 000-0AE01	P3SE5 114-1CA00-1AF3 P3SE5 000-0AE02	P3SE5 114-1CA00-1AF3 P3SE5 000-0AF01	P3SE5 114-1CA00-1AF3 P3SE5 000-0AF02	P3SE5 114-1CA00-1AF3 P3SE5 000-0AR01
P3SE5 112-0KE01	-	-	-	-
P3SE5 112-0KA00 P3SE5 000-0AE01	P3SE5 112-0KA00 P3SE5 000-0AE02	P3SE5 112-0KA00 P3SE5 000-0AF01	P3SE5 112-0KA00 P3SE5 000-0AF02	-
-	-	-	-	-
P3SE5 114-0KA00-1AE1 P3SE5 000-0AE01	P3SE5 114-0KA00-1AE1 P3SE5 000-0AE02	P3SE5 114-0KA00-1AE1 P3SE5 000-0AF01	P3SE5 114-0KA00-1AE1 P3SE5 000-0AF02	-
P3SE5 112-0LE01	-	P3SE5 112-0LF01	-	-
P3SE5 112-0LA00 P3SE5 000-0AE01	P3SE5 112-0LA00 P3SE5 000-0AE02	P3SE5 112-0LA00 P3SE5 000-0AF01	P3SE5 112-0LA00 P3SE5 000-0AF02	P3SE5 112-0LA00 P3SE5 000-0AR01
-	-	-	-	-
P3SE5 114-0LA00-1AE1 P3SE5 000-0AE01	P3SE5 114-0LA00-1AE1 P3SE5 000-0AE02	P3SE5 114-0LA00-1AE1 P3SE5 000-0AF01	P3SE5 114-0LA00-1AE1 P3SE5 000-0AF02	P3SE5 114-0LA00-1AE1 P3SE5 000-0AR01
-	-	-	-	-
P3SE5 112-0PA00 P3SE5 000-0AE01	P3SE5 112-0PA00 P3SE5 000-0AE02	P3SE5 112-0PA00 P3SE5 000-0AF01	P3SE5 112-0PA00 P3SE5 000-0AF02	-
-	-	-	-	-
P3SE5 112-0MA00 P3SE5 000-0AE01	P3SE5 112-0MA00 P3SE5 000-0AE02	P3SE5 112-0MA00 P3SE5 000-0AF01	P3SE5 112-0MA00 P3SE5 000-0AF02	-

标准型行程开关
金属底座，宽 40mm

安装和动作点符合标准 EN 50041，
防护等级 IP66/IP67

双向摇薄，A 型

成套装置 及
模块选型

触点块 触点	触点类型	LED 显示	接线		双向摇薄，A 型 金属摇臂 塑料滚轮 ↔ Vmax.=1.5m/s	优质钢滚轮 ↔ Vmax.=1.5m/s	塑料滚轮 ↔ Vmax.=1.5m/s
1 NO/1 NC	缓动触点	-	1 x(M20x1.5)	成套组件	P3SE5 112-0BH01	P3SE5 112-0BH02	-
				基本型开关 + 执行头 + 双向摇臂	P3SE5 112-0BA00 P3SE5 000-0AH00 P3SE5 000-0AA01	P3SE5 112-0BA00 P3SE5 000-0AH00 P3SE5 000-0AA02	P3SE5 112-0BA00 P3SE5 000-0AH00 P3SE5 000-0AA11
			M12 插头，5 极 (连接保护地)	成套装置	-	-	-
				基本型开关 + 执行头 + 双向摇臂	P3SE5 114-0BA00-1AC5 P3SE5 000-0AH00 P3SE5 000-0AA01	P3SE5 114-0BA00-1AC5 P3SE5 000-0AH00 P3SE5 000-0AA02	P3SE5 114-0BA00-1AC5 P3SE5 000-0AH00 P3SE5 000-0AA11 -
	瞬动触点	-	1 x(M20x1.5)	成套装置	P3SE5 112-0CH01	P3SE5 112-0CH02	
				基本型开关 + 执行头 + 双向摇臂	P3SE5 112-0CA00 P3SE5 000-0AH00 P3SE5 000-0AA01	P3SE5 112-0CA00 P3SE5 000-0AH00 P3SE5 000-0AA02	P3SE5 112-0CA00 P3SE5 000-0AH00 P3SE5 000-0AA11
			M12 插头，5 极 (连接保护地)	成套装置	P3SE5 114-0CH01-1AC5	-	-
				基本型开关 + 执行头 + 双向摇臂	P3SE5 114-0CA00-1AC5 P3SE5 000-0AH00 P3SE5 000-0AA01	P3SE5 114-0CA00-1AC5 P3SE5 000-0AH00 P3SE5 000-0AA02 -	P3SE5 114-0CA00-1AC5 P3SE5 000-0AH00 P3SE5 000-0AA11
		2 个 LED, 黄色 / 绿色，24 VDC	M12 插头，5 极	成套装置	P3SE5 114-1CH01-1AF3		-
				基本型开关 + 执行头 + 双向摇臂	P3SE5 114-1CA00-1AF3 P3SE5 000-0AH00 P3SE5 000-0AA01	P3SE5 114-1CA00-1AF3 P3SE5 000-0AH00 P3SE5 000-0AA02 -	P3SE5 114-1CA00-1AF3 P3SE5 000-0AH00 P3SE5 000-0AA11
1 NO/2 NC	缓动触点	-	1 x M20 x 1.5)	成套装置	P3SE5 112-0KH01		-
				基本型开关 + 执行头 + 双向摇臂	P3SE5 112-0KA00 P3SE5 000-0AH00 P3SE5 000-0AA01	P3SE5 112-0KA00 P3SE5 000-0AH00 P3SE5 000-0AA02	P3SE5 112-0KA00 P3SE5 000-0AH00 P3SE5 000-0AA11
			M12 插头，5 极 (2 NC, 连接保护地)	成套装置	-	-	-
				基本型开关 + 执行头 + 双向摇臂	P3SE5 114-0KA00-1AE1 P3SE5 000-0AH00 P3SE5 000-0AA01	P3SE5 114-0KA00-1AE1 P3SE5 000-0AH00 P3SE5 000-0AA02 -	P3SE5 114-0KA00-1AE1 P3SE5 000-0AH00 P3SE5 000-0AA11
	瞬动触点	-	1 x(M20x1.5)	成套装置	P3SE5 112-0LH01		-
				基本型开关 + 执行头 + 双向摇臂	P3SE5 112-0LA00 P3SE5 000-0AH00 P3SE5 000-0AA01	P3SE5 112-0LA00 P3SE5 000-0AH00 P3SE5 000-0AA02	P3SE5 112-0LA00 P3SE5 000-0AH00 P3SE5 000-0AA11
			M12 插头，5 极 (2 NC, 连接保护地)	成套装置	-	-	-
				基本型开关 + 执行头 + 双向摇臂	P3SE5 114-0LA00-1AE1 P3SE5 000-0AH00 P3SE5 000-0AA01 -	P3SE5 114-0LA00-1AE1 P3SE5 000-0AH00 P3SE5 000-0AA02	P3SE5 114-0LA00-1AE1 P3SE5 000-0AH00 P3SE5 000-0AA11 -
2NO/1 NC	缓动触点	-	1 x(M20x1.5)	成套装置		-	
				基本型开关 + 执行头 + 双向摇臂	P3SE5 112-0PA00 P3SE5 000-0AH00 P3SE5 000-0AA01	P3SE5 112-0PA00 P3SE5 000-0AH00 P3SE5 000-0AA02	P3SE5 112-0PA00 P3SE5 000-0AF02
1 NO/2 NC 先合后断触点	缓动触点	-	1 x(M20x1.5)	成套装置	-	-	-
				基本型开关 + 执行头 + 双向摇臂	P3SE5 112-0MA00 P3SE5 000-0AH00 P3SE5 000-0AA01	P3SE5 112-0MA00 P3SE5 000-0AH00 P3SE5 000-0AA02	P3SE5 112-0MA00 P3SE5 000-0AH00 P3SE5 000-0AA11

双向摇臂执行头（向右和 / 或向左转换，可调整）

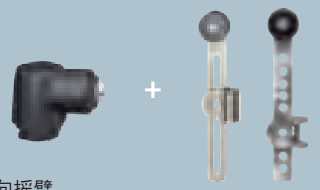

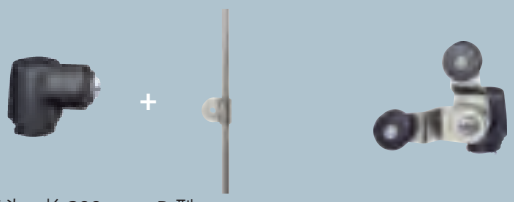

可调整长度的双向摇臂			推杆式执行头，长 200mm，D 型		
金属摇臂 塑料滚轮	优质钢滚轮	带有门锁孔，塑料滚轮	铝	塑料	金属摇臂 塑料滚轮
↔ Vmax.=1.5m/s	↔ Vmax.=1.5m/s	↔ Vmax.=1.5m/s	↔ Vmax.=1.5m/s	↔ Vmax.=1.5m/s	↔ Vmax.=1.5m/s
P3SE5 112-0BH50	-	P3SE5 112-0BH60	-	-	-
P3SE5 112-0BA00 P3SE5 000-0AH00 P3SE5 000-0AA50	P3SE5 112-0BA00 P3SE5 000-0AH00 P3SE5 000-0AA51	P3SE5 112-0BA00 P3SE5 000-0AH00 P3SE5 000-0AA60	P3SE5 112-0BA00 P3SE5 000-0AH00 P3SE5 000-0AA80	P3SE5 112-0BA00 P3SE5 000-0AH00 P3SE5 000-0AA82	- - -
-	-	-	-	-	-
P3SE5 114-0BA00-1AC5 P3SE5 000-0AH00 P3SE5 000-0AA50	P3SE5 114-0BA00-1AC5 P3SE5 000-0AH00 P3SE5 000-0AA51	P3SE5 114-0BA00-1AC5 P3SE5 000-0AH00 P3SE5 000-0AA60	P3SE5 114-0BA00-1AC5 P3SE5 000-0AH00 P3SE5 000-0AA80	P3SE5 114-0BA00-1AC5 P3SE5 000-0AH00 P3SE5 000-0AA82	- - -
P3SE5 112-0CH50	P3SE5 112-0CH51	P3SE5 112-0CH60	P3SE5 112-0CH80	P3SE5 112-0CH82	P3SE5 112-0CT11
P3SE5 112-0CA00 P3SE5 000-0AH00 P3SE5 000-0AA50	P3SE5 112-0CA00 P3SE5 000-0AH00 P3SE5 000-0AA51	P3SE5 112-0CA00 P3SE5 000-0AH00 P3SE5 000-0AA60	P3SE5 112-0CA00 P3SE5 000-0AH00 P3SE5 000-0AA80	P3SE5 112-0CA00 P3SE5 000-0AH00 P3SE5 000-0AA82	P3SE5 112-0CA00 P3SE5 000-0AT10 P3SE5 000-0AT01
-	-	-	-	-	-
P3SE5 114-0CA00-1AC5 P3SE5 000-0AH00 P3SE5 000-0AA50 -	P3SE5 114-0CA00-1AC5 P3SE5 000-0AH00 P3SE5 000-0AA51	P3SE5 114-0CA00-1AC5 P3SE5 000-0AH00 P3SE5 000-0AA60 -	P3SE5 114-0CA00-1AC5 P3SE5 000-0AH00 P3SE5 000-0AA80	P3SE5 114-0CA00-1AC5 P3SE5 000-0AH00 P3SE5 000-0AA82 -	P3SE5 114-0CA00-1AC5 P3SE5 000-0AT10 P3SE5 000-0AT01
	-		-		-
P3SE5 114-1CA00-1AF3 P3SE5 000-0AH00 P3SE5 000-0AA50 -	P3SE5 114-1CA00-1AF3 P3SE5 000-0AH00 P3SE5 000-0AA51	P3SE5 114-1CA00-1AF3 P3SE5 000-0AH00 P3SE5 000-0AA60 -	P3SE5 114-1CA00-1AF3 P3SE5 000-0AH00 P3SE5 000-0AA80	P3SE5 114-1CA00-1AF3 P3SE5 000-0AH00 P3SE5 000-0AA82 -	P3SE5 114-1CA00-1AF3 P3SE5 000-0AT10 P3SE5 000-0AT01
	-		-		-
P3SE5 112-0KA00 P3SE5 000-0AH00 P3SE5 000-0AA50	P3SE5 112-0KA00 P3SE5 000-0AH00 P3SE5 000-0AA51	P3SE5 112-0KA00 P3SE5 000-0AH00 P3SE5 000-0AA60	P3SE5 112-0KA00 P3SE5 000-0AH00 P3SE5 000-0AA80	P3SE5 112-0KA00 P3SE5 000-0AH00 P3SE5 000-0AA82	- - -
-	-	-	-	-	-
P3SE5 114-0KA00-1AE1 P3SE5 000-0AH00 P3SE5 000-0AA50	P3SE5 114-0KA00-1AE1 P3SE5 000-0AH00 P3SE5 000-0AA51 -	P3SE5 114-0KA00-1AE1 P3SE5 000-0AH00 P3SE5 000-0AA60	P3SE5 114-0KA00-1AE1 P3SE5 000-0AH00 P3SE5 000-0AA80	P3SE5 114-0KA00-1AE1 P3SE5 000-0AH00 P3SE5 000-0AA82	- - -
P3SE5 112-0LH50		P3SE5 112-0LH60	-	-	-
P3SE5 112-0LA00 P3SE5 000-0AH00 P3SE5 000-0AA50	P3SE5 112-0LA00 P3SE5 000-0AH00 P3SE5 000-0AA51	P3SE5 112-0LA00 P3SE5 000-0AH00 P3SE5 000-0AA60	P3SE5 112-0LA00 P3SE5 000-0AH00 P3SE5 000-0AA80	P3SE5 112-0LA00 P3SE5 000-0AH00 P3SE5 000-0AA82	P3SE5 112-0LA00 P3SE5 000-0AT10 P3SE5 000-0AT01
-	-	-	-	-	-
P3SE5 114-0LA00-1AE1 P3SE5 000-0AH00 P3SE5 000-0AA50 -	P3SE5 114-0LA00-1AE1 P3SE5 000-0AH00 P3SE5 000-0AA51	P3SE5 114-0LA00-1AE1 P3SE5 000-0AH00 P3SE5 000-0AA60	P3SE5 114-0LA00-1AE1 P3SE5 000-0AH00 P3SE5 000-0AA80	P3SE5 114-0LA00-1AE1 P3SE5 000-0AH00 P3SE5 000-0AA82 -	P3SE5 114-0LA00-1AE1 P3SE5 000-0AT10 P3SE5 000-0AT01
	-	-	-		
P3SE5 112-0PA00 P3SE5 000-0AH00 P3SE5 000-0AA50	P3SE5 112-0PA00 P3SE5 000-0AH00 P3SE5 000-0AA51	P3SE5 112-0PA00 P3SE5 000-0AH00 P3SE5 000-0AA60	P3SE5 112-0PA00 P3SE5 000-0AH00 P3SE5 000-0AA80	P3SE5 112-0PA00 P3SE5 000-0AH00 P3SE5 000-0AA82	- - -
-	-	-	-	-	-
P3SE5 112-0MA00 P3SE5 000-0AH00 P3SE5 000-0AA50	P3SE5 112-0MA00 P3SE5 000-0AH00 P3SE5 000-0AA51	P3SE5 112-0MA00 P3SE5 000-0AH00 P3SE5 000-0AA60	P3SE5 112-0MA00 P3SE5 000-0AH00 P3SE5 000-0AA80	P3SE5 112-0MA00 P3SE5 000-0AH00 P3SE5 000-0AA82	- - -

标准型行程开关
金属底座，宽 56 mm

动作点符合标准 EN 50041，
防护等级 IP66/IP67

成套装置 及
模块选型

触点块		LED 显示			金属摇臂		优质钢摇臂
					塑料滚轮	优质钢滚轮	塑料滚轮
					↓ Vmax.=1.5m/s ⊖	↓ Vmax.=1.5m/s ⊖	↔ Vmax.=1m/s ⊖
触点	触点类型		接线				
1 N0/1NC	缓动触点	-	3x(M20x1.5)	成套装置	P3SE5 122-0BB01	P3SE5 122-0BC02	P3SE5 122-0BD02
				基本型开关 + 执行头	P3SE5 122-0BA00 3SE5 000-0AB01	P3SE5 122-0BA00 3SE5 000-0AC02	P3SE5 122-0BA00 P3SE5 000-0AD02
	瞬动触点	-	3x(M20x1.5)	成套装置	P3SE5 122-0CB01	P3SE5 122-0CC02	P3SE5 122-0CD02
				基本型开关 + 执行头	P3SE5 122-0CA00 P3SE5 000-0AB01	P3SE5 122-0CA00 P3SE5 000-0AC02	P3SE5 122-0CA00 P3SE5 000-0AD02
1 N0/2NC	缓动触点	-	3x(M20x1.5)	成套装置	P3SE5 122-0KB01	P3SE5 122-0KC02	P3SE5 122-0KD02
				基本型开关 + 执行头	P3SE5 122-0CA00 P3SE5 000-0AB01	P3SE5 122-0KA00 P3SE5 000-0AC02	P3SE5 122-0KA00 P3SE5 000-0AD02
		2 个 LED, 黄色 / 绿 色，24 VDC	3x(M20x1.5)	成套装置	-	-	-
				基本型开关 + 执行头	P3SE5 122-1KA00 P3SE5 000-0AB01	P3SE5 122-1KA00 P3SE5 000-0AC02	P3SE5 122-1KA00 P3SE5 000-0AD02
	瞬动触点	-	3x(M20x1.5)	成套装置	P3SE5 122-0LB01	P3SE5 122-0LC02	P3SE5 122-0LD02
				基本型开关 + 执行头	P3SE5 122-0LA00 P3SE5 000-0AB01	P3SE5 122-0LA00 P3SE5 000-0AC02	P3SE5 122-0LA00 P3SE5 000-0AD02
		2 个 LED, 黄色 / 绿 色，24 VDC	3x(M20x1.5)	成套装置	-	-	-
				基本型开关 + 执行头	P3SE5 122-1LA00 P3SE5 000-0AB01	P3SE5 122-1LA00 P3SE5 000-0AC02	P3SE5 122-1LA00 P3SE5 000-0AD02
2N0/1 NC	缓动触点	-	1 x(M20x1.5)	成套装置	-	-	-
				基本型开关 + 执行头	P3SE5 122-0PA00 P3SE5 000-0AB01	P3SE5 122-0PA00 P3SE5 000-0AC02	P3SE5 122-0PA00 P3SE5 000-0AD02
1 N0/2NC	缓动触点	-	1 x(M20x1.5)	成套装置	-	-	-
先合后断触 点				基本型开关 + 执行头	P3SE5 122-0MA00 P3SE5 000-0AB01	P3SE5 122-0MA00 P3SE5 000-0AC02	P3SE5 12 P3SE5 000-0AD02

滚轮摇臂		斜角摇臂		弹簧杆式执行头
金属摇臂		优质钢摇臂		塑料柱塞， 总长度 142.5mm 可从任何方向启动，
塑料滚轮	优质钢滚轮	塑料滚轮	优质钢滚轮	
← Vmax.=2.5m/s ⊖	← Vmax.=2.5m/s ⊖	↑ Vmax.=2.5m/s ⊖	↑ Vmax.=2.5m/s ⊖	Vmax.=1m/s
P3SE5 122-0BE01	-	P3SE5 122-0BF01	-	-
P3SE5 122-0BA00 P3SE5 000-0AE01	P3SE5 122-0BA00 P3SE5 000-0AE02	P3SE5 122-0BA00 P3SE5 000-0AF01	P3SE5 122-0BA00 P3SE5 000-0AF02	- -
P3SE5 122-0CE01	P3SE5 122-0CE02	P3SE5 122-0CF01	-	P3SE5 122-0CR01
P3SE5 122-0CA00 P3SE5 000-0AE01	P3SE5 122-0CA00 P3SE5 000-0AE02	P3SE5 122-0CA00 P3SE5 000-0AF01	P3SE5 122-0CA00 P3SE5 000-0AF02	P3SE5 122-0CA00 P3SE5 000-0AR01
P3SE5 122-0KE01	-	-	-	-
P3SE5 122-0KA00 P3SE5 000-0AE01	P3SE5 122-0KA00 P3SE5 000-0AE02	P3SE5 122-0KA00 P3SE5 000-0AF01	P3SE5 122-0KA00 P3SE5 000-0AF02	- -
-	-	-	-	-
P3SE5 122-1KA00 P3SE5 000-0AE01	P3SE5 122-1KA00 P3SE5 000-0AE02	P3SE5 122-1 KA00 P3SE5 000-0AF01	P3SE5 122-1 KA00 P3SE5 000-0AF02	- -
P3SE5 122-0LE01	-	-	-	-
P3SE5 122-0LA00 P3SE5 000-0AE01	P3SE5 122-0LA00 P3SE5 000-0AE02	P3SE5 122-0LA00 P3SE5 000-0AF01	P3SE5 122-0LA00 P3SE5 000-0AF02	P3SE5 122-0LA00 P3SE5 000-0AR01
-	-	-	-	-
P3SE5 122-1LA00 P3SE5 000-0AE01	P3SE5 122-1LA00 P3SE5 000- AE02	P3SE5 122-1LA00 P3SE5 000-0AF01	P3SE5 122-1 LA00 P3SE5 000-0AF02	P3SE5 122-1 LA00 P3SE5 000-0AR01
-	-	-	-	-
P3SE5 122-0PA00 P3SE5 000-0AE01	P3SE5 122-0PA00 P3SE5 000- AE02	P3SE5 122-0PA00 P3SE5 000-0AF01	P3SE5 122-0PA00 P3SE5 000-0AF02	P3SE5 122-0PA00 P3SE5 000-0AR01
-	-	-	-	-
P3SE5 122-0MA00 P3SE5 000-0AE01	P3SE5 122-0MA00 P3SE5 000- AE02	P3SE5 122-0MA00 P3SE5 000-0AF01	P3SE5 122-0MA00 P3SE5 000-0AF02	P3SE5 122-0MA00 P3SE5 000-0AR01

标准型行程开关
金属底座，宽 56 mm

动作点符合标准 EN 50041，
防护等级 IP66/IP67

成套装置 及
模块选型

触点块		LED 显示	接线		扁平柱塞	圆形柱塞	滚轮柱塞
					优质钢柱塞	优质钢滚轮	塑料滚轮
					↔ Vmax.=1.5m/s	↔ Vmax.=1.5m/s	↔ Vmax.=1.5m/s
触点	触点类型						
1 NO/1NC	缓动触点	-	3x(M20x1.5)	成套装置	P3SE5 122-0BH01	--	-
				基本型开关 + 执行头 + 双向摇臂	P3SE5 122-0BA00 P3SE5 000-0AH00 P3SE5 000-0AA01	P3SE5 122-0BA00 P3SE5 000-0AH00 P3SE5 000-0AA02	P3SE5 122-0BA00 P3SE5 000-0AH00 P3SE5 000-0AA11
	瞬动触点	-	3x(M20x1.5)	成套装置	P3SE5 122-0CH01	P3SE5 122-0CH02	-
				基本型开关 + 执行头 + 双向摇臂	P3SE5 122-0CA00 P3SE5 000-0AH00 P3SE5 000-0AA01	P3SE5 122-0CA00 P3SE5 000-0AH00 P3SE5 000-0AA02	P3SE5 122-0CA00 P3SE5 000-0AH00 P3SE5 000-0AA11
1 NO/2NC	缓动触点	-	3x(M20x1.5)	成套装置	P3SE5 122-0KH01	-	-
				基本型开关 + 执行头 + 双向摇臂	P3SE5 122-0KA00 P3SE5 000-0AH00 P3SE5 000-0AA01	P3SE5 122-0KA00 P3SE5 000-0AH00 P3SE5 000-0AA02	P3SE5 122-0KA00 P3SE5 000-0AH00 P3SE5 000-0AA11
		2 个 LED, 黄色 / 绿 色，24 VDC	3x(M20x1.5)	成套装置	-	-	-
				基本型开关 + 执行头 + 双向摇臂	P3SE5 122-1KA00 P3SE5 000-0AH00 P3SE5 000-0AA01	P3SE5 122-1KA00 P3SE5 000-0AH00 P3SE5 000-0AA02	P3SE5 122-1KA00 P3SE5 000-0AH00 P3SE5 000-0AA11
	瞬动触点	-	3x(M20x1.5)	成套装置	P3SE5 122-0LH01	P3SE5 122-0LH02	-
				基本型开关 + 执行头 + 双向摇臂	P3SE5 122-0LA00 P3SE5 000-0AH00 P3SE5 000-0AA01	P3SE5 122-0LA00 P3SE5 000-0AH00 P3SE5 000-0AA02	P3SE5 122-0LA00 P3SE5 000-0AH00 P3SE5 000-0AA11
		2 个 LED, 黄色 / 绿 色，24 VDC	3x(M20x1.5)	成套装置	-	-	-
				基本型开关 + 执行头 + 双向摇臂	P3SE5 122-1LA00 P3SE5 000-0AH00 P3SE5 000-0AA01	P3SE5 122-1LA00 P3SE5 000-0AH00 P3SE5 000-0AA02	P3SE5 122-1LA00 P3SE5 000-0AH00 P3SE5 000-0AA11
2NO/1 NC	缓动触点	-	1 x(M20x1.5)	成套装置	-	-	-
				基本型开关 + 执行头 + 双向摇臂	P3SE5 122-0PA00 P3SE5 000-0AH00 P3SE5 000-0AA01	P3SE5 122-0PA00 P3SE5 000-0AH00 P3SE5 000-0AA02	P3SE5 122-0PA00 P3SE5 000-0AH00 P3SE5 000-0AA11
1 NO/2 NC	缓动触点	-	1 x(M20x1.5)	成套装置	-	-	-
先合后断触 点				基本型开关 + 执行头 + 双向摇臂	P3SE5 122-0MA00 P3SE5 000-0AH00 P3SE5 000-0AA01	P3SE5 122-0MA00 P3SE5 000-0AH00 P3SE5 000-0AA02	P3SE5 122-0MA00 P3SE5 000-0AH00 P3SE5 000-0AA11

双向摇臂执行头（向右和 / 或向左转换，可调整）				叉形杆式执行头	
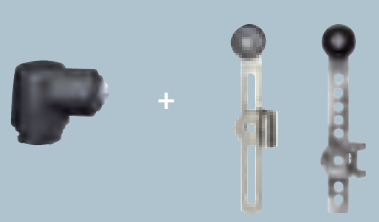				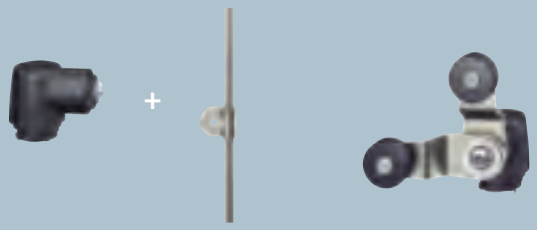	
可调整长度的双向摇臂					
金属摇臂 塑料滚轮 ↔ Vmax.=1.5m/s	优质钢滚轮 ↔ Vmax.=1.5m/s	带有闩锁孔， 塑料滚轮 ↔ Vmax.=1.5m/s ⊖	铝 ↔ Vmax.=1.5m/s	塑料 ↔ Vmax.=1.5m/s	金属摇臂 塑料滚轮 ↔ Vmax.=1.5m/s ⊖
P3SE5 122-0BH50	-	P3SE5 122-0BH60	-	-	-
P3SE5 122-0BA00 P3SE5 000-0AH00 P3SE5 000-0AA50	P3SE5 122-0BA00 P3SE5 000-0AH00 P3SE5 000-0AA51	P3SE5 122-0BA00 P3SE5 000-0AH00 P3SE5 000-0AA60	P3SE5 122-0BA00 P3SE5 000-0AH00 P3SE5 000-0AA80	P3SE5 122-0BA00 P3SE5 000-0AH00 P3SE5 000-0AA82	- - -
P3SE5 122-0CH50	-	P3SE5 122-0CH60	P3SE5 122-0CH80	P3SE5 122-0CH82	P3SE5 122-0CT11
P3SE5 122-0CA00 P3SE5 000-0AH00 P3SE5 000-0AA50	P3SE5 122-0CA00 P3SE5 000-0AH00 P3SE5 000-0AA51	P3SE5 122-0CA00 P3SE5 000-0AH00 P3SE5 000-0AA60	P3SE5 122-0CA00 P3SE5 000-0AH00 P3SE5 000-0AA80	P3SE5 122-0CA00 P3SE5 000-0AH00 P3SE5 000-0AA82	P3SE5 122-0CA00 P3SE5 000-0AT10 P3SE5 000-0AT01
-	-	-	-	-	-
P3SE5 122-0KA00 P3SE5 000-0AH00 P3SE5 000-0AA50	P3SE5 122-0KA00 P3SE5 000-0AH00 P3SE5 000-0AA51	P3SE5 122-0KA00 P3SE5 000-0AH00 P3SE5 000-0AA60	P3SE5 122-0KA00 P3SE5 000-0AH00 P3SE5 000-0AA80	P3SE5 122-0KA00 P3SE5 000-0AH00 P3SE5 000-0AA82	- - -
-	-	-	-	-	-
P3SE5 122-1KA00 P3SE5 000-0AH00 P3SE5 000-0AA50	P3SE5 122-1 KA00 P3SE5 000-0AH00 P3SE5 000-0AA51	P3SE5 122-1 KA00 P3SE5 000-0AH00 P3SE5 000-0AA60	P3SE5 122-1 KA00 P3SE5 000-0AH00 P3SE5 000-0AA80	P3SE5 122-1 KA00 P3SE5 000-0AH00 P3SE5 000-0AA82	- - -
P3SE5 122-0LH50	-	P3SE5 122-0LH60	-	-	-
P3SE5 122-0LA00 P3SE5 000-0AH00 P3SE5 000-0AA50	P3SE5 122-0LA00 P3SE5 000-0AH00 P3SE5 000-0AA51	P3SE5 122-0LA00 P3SE5 000-0AH00 P3SE5 000-0AA60	P3SE5 122-0LA00 P3SE5 000-0AH00 P3SE5 000-0AA80	P3SE5 122-0LA00 P3SE5 000-0AH00 P3SE5 000-0AA82	P3SE5 122-0LA00 P3SE5 000-0AT10 P3SE5 000-0AT01
-	-	-	-	-	-
P3SE5 122-1LA00 P3SE5 000-0AH00 P3SE5 000-0AA50	P3SE5 122-1LA00 P3SE5 000-0AH00 P3SE5 000-0AA51	P3SE5 122-1LA00 P3SE5 000-0AH00 P3SE5 000-0AA60	P3SE5 122-1LA00 P3SE5 000-0AH00 P3SE5 000-0AA80	P3SE5 122-1 LA00 P3SE5 000-0AH00 P3SE5 000-0AA82	P3SE5 122-1 LA00 P3SE5 000-0AT10 P3SE5 000-0AT01
-	-	-	-	-	-
P3SE5 122-0PA00 P3SE5 000-0AH00 P3SE5 000-0AA50	P3SE5 122-0PA00 P3SE5 000-0AH00 P3SE5 000-0AA51	P3SE5 122-0PA00 P3SE5 000-0AH00 P3SE5 000-0AA60	P3SE5 122-0PA00 P3SE5 000-0AH00 P3SE5 000-0AA80	P3SE5 122-0PA00 P3SE5 000-0AH00 P3SE5 000-0AA82	- - -
-	-	-	-	-	-
P3SE5 122-0MA00 P3SE5 000-0AH00 P3SE5 000-0AA50	P3SE5 122-0MA00 P3SE5 000-0AH00 P3SE5 000-0AA51	P3SE5 122-0MA00 P3SE5 000-0AH00 P3SE5 000-0AA60	P3SE5 122-0MA00 P3SE5 000-0AH00 P3SE5 000-0AA80	P3SE5 122-0MA00 P3SE5 000-0AH00 P3SE5 000-0AA82	- - -

标准型行程开关
金属底座，宽 56 mm

动作点符合标准 EN 50041，
防护等级 IP66/IP67

成套装置 及
模块选型

触点块		接线		扁平柱塞	圆形柱塞	滚轮柱塞
				优质钢柱塞	优质钢滚轮，带超行程	优质钢滚轮，带超行坪
				↓ vmax. = 1.5 m/s	↓ vmax. = 1.5 m/s	↔ Vmax.=1m/s
触点	触点类型					
2x(1NO+1NC)	瞬动触点	3x(M20x1.5)	成套装置	P3SE5162-0CB01	-	P3SE5162-0CD02
			基本型开关 + 执行头	P3SE5162-0CA00 P3SE5 000-0AB01	P3SE5162-0CA00 P3SE5 000-0AC02	P3SE5162-0CA00 P3SE5 000-0AD02
	缓动触点	3x(M20x1.5)	成套装置	-	-	P3SE5162-0BD02
			基本型开关 + 执行头	P3SE5162-0BA00 P3SE5 000-0AB01	P3SE5162-0BA00 P3SE5 000-0AC02	P3SE5162-0BA00 P3SE5 000-0AD02
2x(1 NO + 2 NC)	先合后断 缓动触点，	3x(M20x1.5)	成套装置	-	-	-
			基本型开关 + 执行头	- -	- -	- -

				+		
				金属摇臂 塑料滚轮	优质钢滚轮	优质钢摇臂 塑料滚轮
				↔ Vmax.=1.5m/s	↔ Vmax.=1.5m/s	↔ Vmax.=1.5m/s
2x(1 NO + 1 NC)	瞬动触点	3x(M20x1.5)	成套装置	P3SE5162-0CH01	-	-
			基本型开关 + 执行头 + 双向摇臂	P3SE5162-0CA00 P3SE5000-0AH00 P3SE5000-0AA01	P3SE5162-0CA00 P3SE5000-0AH00 P3SE5000-0AA02	P3SE5162-0CA00 P3SE5000-0AH00 P3SE5000-0AA11
	缓动触点	3x(M20x1.5)	成套装置	-	-	-
			基本型开关 + 执行头 + 双向摇臂	P3SE5162-0BA00 P3SE5000-0AH00 P3SE5000-0AA01	P3SE5162-0BA00 P3SE5000-0AH00 P3SE5000-0AA02	P3SE5162-0BA00 P3SE5000-0AH00 P3SE5000-0AA11
2x(1 NO + 2 NC)	先合后断 缓动触点，	3x(M20x1.5)	成套装置	-	-	-
			基本型开关 + 执行头 + 双向摇臂	P3SE5162-0DA00 P3SE5000-0AH00 P3SE5000-0AA01	P3SE5162-0DA00 P3SE5000-0AH00 P3SE5000-0AA02	P3SE5162-0DA00 P3SE5000-0AH00 P3SE5000-0AA11

滚轮摇臂		斜角摇臂		弹簧式执行头
金属摇臂 塑料滚轮 ← Vmax.=1.5m/s ⊖	优质钢滚轮 ← Vmax.=1.5m/s ⊖	金属摇臂 塑料滚轮 ↑ Vmax.=1.5m/s ⊖	优质钢滚轮 ↑ Vmax.=1.5m/s ⊖	金属摇臂 塑料柱塞，总长度 142.5 mm 可从任何方向起动，Vmax.=1m/s
P3SE5162-0CE01	P3SE5162-0CE02	P3SE5162-0CF01	-	-
P3SE5162-0CA00 P3SE5 000-0AE01	P3SE5162-0CA00 P3SE5 000-0AE02	P3SE5162-0CA00 P3SE5 000-0AF01	P3SE5162-0CA00 P3SE5 000-0AF02	P3SE5162-0CA00 P3SE5000-0AR01
P3SE5162-0BE01	-	-	-	-
P3SE5162-0BA00 P3SE5 000-0AE01	P3SE5162-0BA00 P3SE5 000-0AE02	P3SE5162-0BA00 P3SE5 000-0AF01	P3SE5162-0BA00 P3SE5 000-0AF02	- -
-	-	-	-	-
P3SE5162-0DA00 P3SE5 000-0AE01	P3SE5162-0DA00 P3SE5 000-0AE02	P3SE5162-0DA00 P3SE5 000-0AF01	P3SE5162-0DA00 P3SE5 000-0AF02	- -

双向摇臂执行头（向右和 / 或向左转换，可调整）

+

+

可调整长度的双向摇臂			推杆式执行头，长 200 mm		
金属摇臂 塑料滚轮 ↔ Vmax.=1.5m/s	优质钢滚轮 ↔ Vmax.=1.5m/s	带有门锁孔， 塑料滚轮 ↔ Vmax.=1.5m/s ⊖	铝 ↔ Vmax.=1.5m/s	塑料 ↔ Vmax.=1.5m/s	金属摇臂 塑料滚轮 ↔ Vmax.=1.5m/s ⊖
-	-	-	-	-	-
P3SE5162-0CA00 P3SE5000-0AH00 P3SE5000-0AA50	P3SE5162-0CA00 P3SE5000-0AH00 P3SE5000-0AA51	P3SE5162-0CA00 P3SE5000-0AH00 P3SE5000-0AA60	P3SE5162-0CA00 P3SE5000-0AH00 P3SE5000-0AA80	P3SE5162-0CA00 P3SE5000-0AH00 P3SE5000-0AA82	P3SE5162-0CA00 P3SE5000-0AT10 P3SE5000-0AT01
-	-	-	-	-	-
P3SE5162-0BA00 P3SE5000-0AH00 P3SE5000-0AA50	P3SE5162-0BA00 P3SE5000-0AH00 P3SE5000-0AA51	P3SE5162-0BA00 P3SE5000-0AH00 P3SE5000-0AA60	P3SE5162-0BA00 P3SE5000-0AH00 P3SE5000-0AA80	P3SE5162-0BA00 P3SE5000-0AH00 P3SE5000-0AA82	- - -
-	-	-	-	-	-
P3SE5162-0DA00 P3SE5000-0AH00 P3SE5000-0AA50	P3SE5162-0DA00 P3SE5000-0AH00 P3SE5000-0AA51	P3SE5162-0DA00 P3SE5000-0AH00 P3SE5000-0AA60	P3SE5162-0DA00 P3SE5000-0AH00 P3SE5000-0AA80	P3SE5162-0DA00 P3SE5000-0AH00 P3SE5000-0AA82	- - -

携手发展 合作共赢
XIESHOUFAZHAN HEZUOGONGYING

微信公众号
WeChat

官网网站
Website

FIVE YEARS JINIAN CE

咨询热线 ADVISORY HOTLINE 0757-86433088

地址： 广东省佛山市南海区狮山镇罗村街道罗务路长信银湾寓米公寓2楼-广东百能堡科技有限公司

传真：0757-86432088

email：gdbainengbao201206@163.com